POLYESTER SCHRÄNKE / POLYESTER CABINETS / ПОЛИЭСТЕРОВЫЕ КОРПУСА

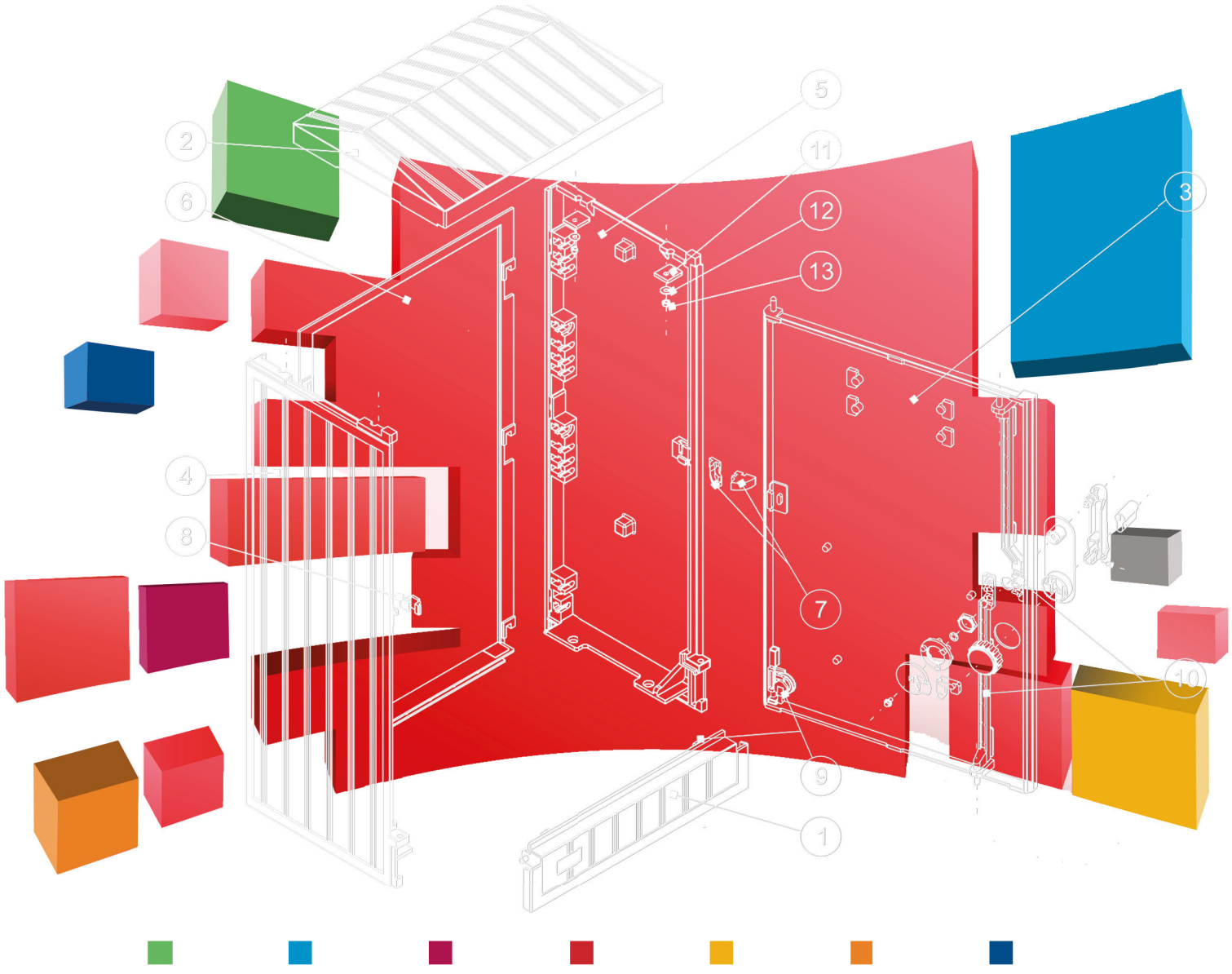

Universal-Ausstattung
Universal-Equipment

Дополнительное оснащение

Inhaltsverzeichnis
Contents
Содержание

Universal-Ausstattung / Universal equipment / Универсальное оснащение

Sammelschienenträger (WT) / Busbars support (WT) / Кронштейны токоведущих шин (WT) 228

Klemmen (ZGE-1) / Terminals (ZGE-1) / Клеммные зажимы (ZGE-1) 232

Montagekanalsystem (MKM, BKM, BKMZ, BZK, ZKM, PDK) / Assembly canal system (MKM, BKM, BKMZ, BZK, ZKM, PDK) / Системы монтажных каналов (MKM, BKM, BKMZ, BZK, ZKM, PDK) 234

Montagekanalsystem (KM) / Assembly canal system (KM) / Системы монтажных каналов (KM) 236

Universal-Montagekammer-Abdeckung (KM) / Universal side of assembly channel (KM) / Универсальная стенка монтажного канала (KM) 237

Winkelhalter (UK, UKK, UM, UMK, UMW, UMWK) / Angle holders (UK, UKK, UM, UMK, UMW, UMWK) / Монтажные уголки (UK, UKK, UM, UMK, UMW, UMWK) 238

Montageprofil (PM, PPG, PMG, PMD) / Assembly profiles (PM, PPG, PMG, PMD) / Монтажные профили (PM, PPG, PMG, PMD) 240

Konstruktionsprofil (PKC) / Construction profile (PKC) / Конструкционный профиль (PKC) 241

Hinweisschilder (TO) / Description plaque (TO) / Таблички с описанием (TO) 242

Einpressmuttern (NK) / Press-nuts (NK) / Запрессовочные гайки (NK) 242

Befestigungshalter für Mastmontage (UN, UPN, KUN, KUPN) / Universal side of assembly channel (UN, UPN, KUN, KUPN) / Кронштейн для установки корпусов на опоре (UN, UPN, KUN, KUPN) 243

Halter für Gehäuse (UMO) / Holder for enclosures (UMO) / Кронштейны (UMO) 245

Abdeckungssystem (OZB, OZC, KL) / Covers system (OZB, OZC, KL) / Кожухи (OZB, OZC, KL) 249

LZV-Leiste / LZV adapters / Силовая колодка LZV 252

Dichtungsstützen (RL) / Glands (RL) / Кабельные вводы (RL) 253

Stahl-Winkelschienen und Montageplatten (KMS, BMS) / Covers system (KMS, BMS) / Перфорированные уголки и стальные монтажные пластины (KMS, BMS) 253

Universal-Blech-Montageplatten (BMU) / Universal assembly sheets (BMU) / Универсальные монтажные пластины (BMU) 255

Käfigmuttern (NKK) / Cage nuts (NKK) / Клетевые гайки (NKK) 256

Schlösser (RS, RW, EL, ED) / Locks (RS, RW, EL, ED) / Замки (RS, RW, EL, ED) 256

Profilhalbzylinder (WRS, WRH) / Locking cylinders (WRS, WRH) / Сердцевины замков (WRS, WRH) 257

Revisionstüren, Sichtfenster (DR, W, WE, WS, WPO) / Control doors, view glasses (DR, W, WE, WS, WPO) / Смотровые окна, ревизионные дверцы (DR, W, WE, WS, WPO) 257

Isolierstützer (D, HH) / Insulators (D, HH) / Изоляторы (D, HH) 259

Zählertafel (T, TLE) / Counter plates (T, TLE) / Панели для счётчиков (T, TLE) 259

Montageplatten (PMPN, PMV) / Mounting plates (PMPN, PMV) / Монтажные панели (PMPN, PMV) 260

Schaltplantaschen (KD) / Pockets for documents (KD) / Карманы для документов (KD) 261

Belüftung (SLU) / Ventilation (SLU) / Вентиляция (SLU) 261

Kabelschellen (PUK, PUK3, KO4) / Cable holders (PUK, PUK3, KO4) / Зажимы для кабелей (PUK, PUK3, KO4) 262

Stabilisierungsgitter (KSR) / Stabilizing grids (KSR) / Стабилизирующие решётки (KSR) 264

Kabelführung (PK) / Cover for cable temporary supply (PK) / Ввод для кабелей (PK) 264

Sockelfüller (WPF) / Pedestal filler (WPF) / Наполнитель фундамента (WPF) 265

Renovierungsfarbe für Polyester-Gehäuse (LRS) / Lacquer to the renovation of polyester cabinets (LRS) / Восстановительный лак для полиэстеровых корпусов (LRS) 265

Der Hersteller behält sich das Recht vor, technische Änderungen vorzunehmen / The producer reserves the right to introduce technical modifications / Изготовитель оставляет за собой право внедрения технических изменений

Universal-Ausstattung
Universal equipment
Универсальное оснащение

Der Hersteller behält sich das Recht vor, technische Änderungen vorzunehmen / The producer reserves the right to introduce technical modifications / Изготовитель оставляет за собой право внедрения технических изменений

Sammelschienenträger
Busbars support
Кронштейны токоведущих шин

Das sind Sammelschienenträger Typ WT, die über eine robuste Konstruktion und sehr gute Isolationseigenschaften verfügen, so dass sie in Schaltanlagen als Stützelemente für die Schienen verwendet werden können. An den neuen Sammelschienenträgern werden Schienen mit dem Abstand von 60, 100 und 185 mm montiert. Der Träger ist aus isolierendem Material (glasfaserverstärkter Polyester) mit integrierten Gewindehülsen M10 (maximales Drehmoment: 25 Nm) für die Befestigung der Sammelschienen hergestellt.

Their features are the robust design and insulation properties so that they can be used in electrical switchboards as supporting elements for busbars. It allows for mounting busbar assembly with a spacing of 60, 100, 185 mm. The body is made of insulation plastic (glass fiber reinforced polyester), where are embedded screw threads M10 (maximum torque: 25 Nm).

Кронштейны отличаются надёжной конструкцией и изоляционными свойствами, благодаря чему находят применение в электрических, распределительных устройствах в качестве несущих элементов токоведущих шин. Кронштейны позволяют закрепить комплект шин с шагом 60, 100, 185 мм. Корпус кронштейна выполнен из изоляционного материала (полиэстер усиленный стекловолокном) и имеет встроенные резьбовые втулки M10 (максимальный момент затягивания: 25 Нм).

WT 45×450 M10 185

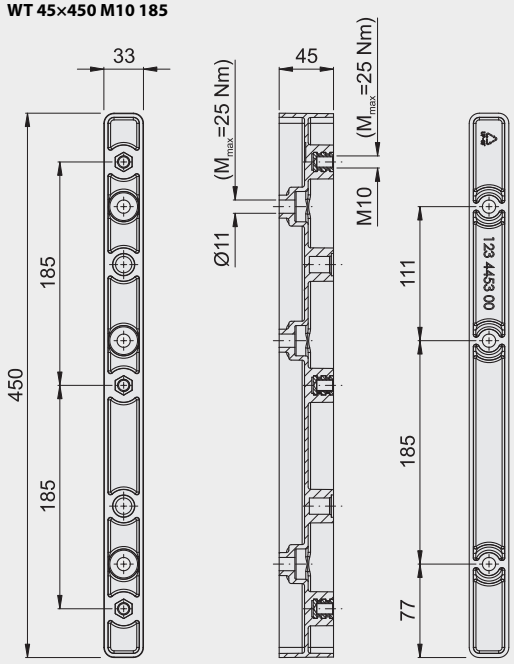

WT 45×450 M10 185/100

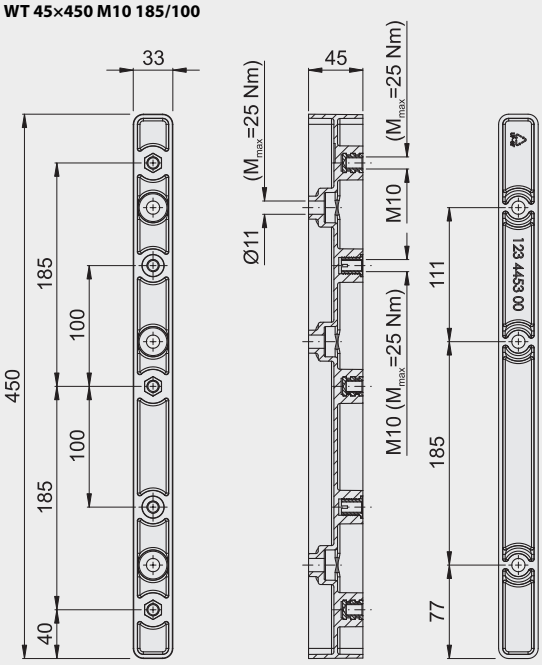

WT 45×170 M10 60

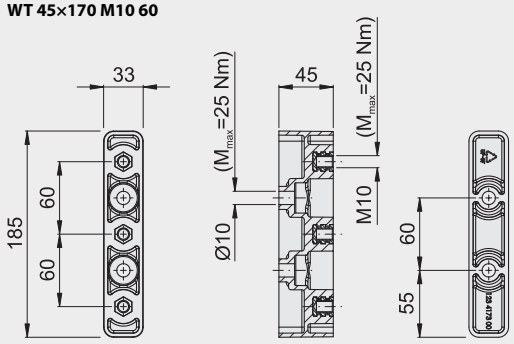

Typ / Type / Тип	Art.-Nr. / Art. no. / № арт.
WT 45×450 M10 185	123 4173 00
WT 45×450 M10 185/185	123 4453 00
WT 45×170 M10 60	123 4453 01

Der Hersteller behält sich das Recht vor, technische Änderungen vorzunehmen / The producer reserves the right to introduce technical modifications / Изготовитель оставляет за собой право внедрения технических изменений

Der Hersteller behält sich das Recht vor, technische Änderungen vorzunehmen / The producer reserves the right to introduce technical modifications / Изготовитель оставляет за собой право внедрения технических изменений

- **Eigenschaften / Basic parameters / Основные параметры**

Flammfestigkeit flammability category класс пожаростойкости	V0
Kriechstromfestigkeit tracking resistance сравн. индекс трекингостойкости	CTI 600
Durchschlagfestigkeit dielectric strength диэлектрическая прочность	240 kV/cm

Montage und Anwendung / Installation and use / Монтаж и применение

- **Montage an den Stahlblechträgern / Installation to steel carriers / Монтаж кронштейна на монтажную пластину**

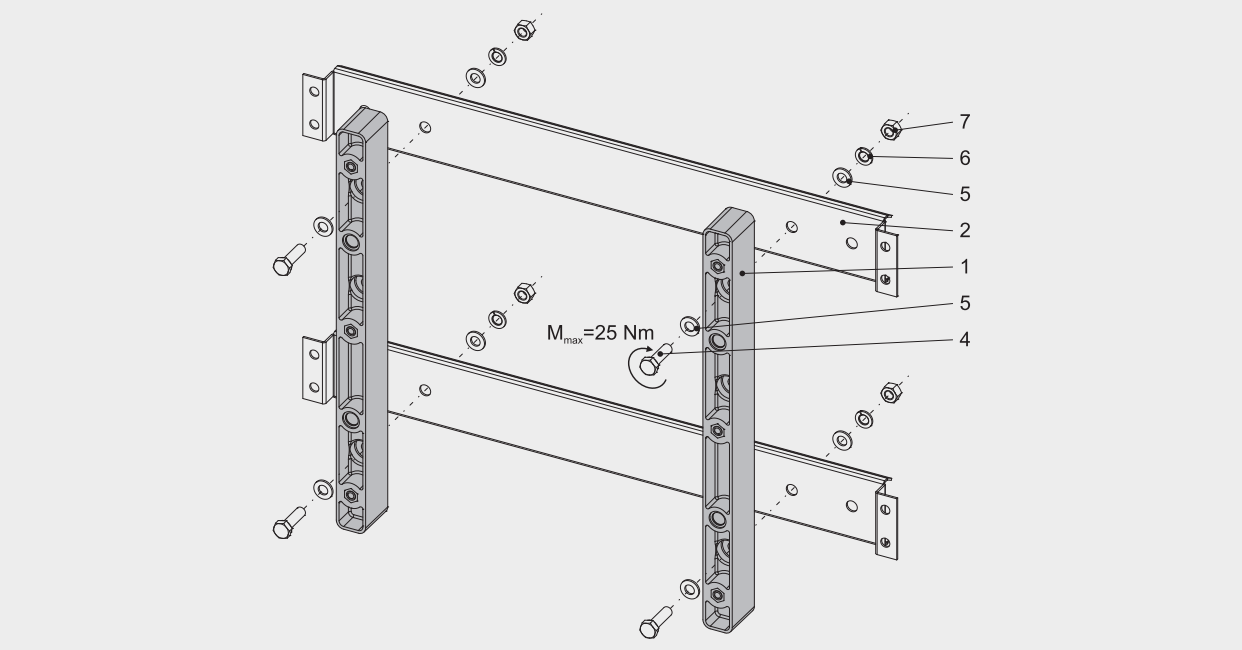

- **Montage an der Montageplatte / Installation to mounting plate / Монтаж кронштейна на монтажную панель**

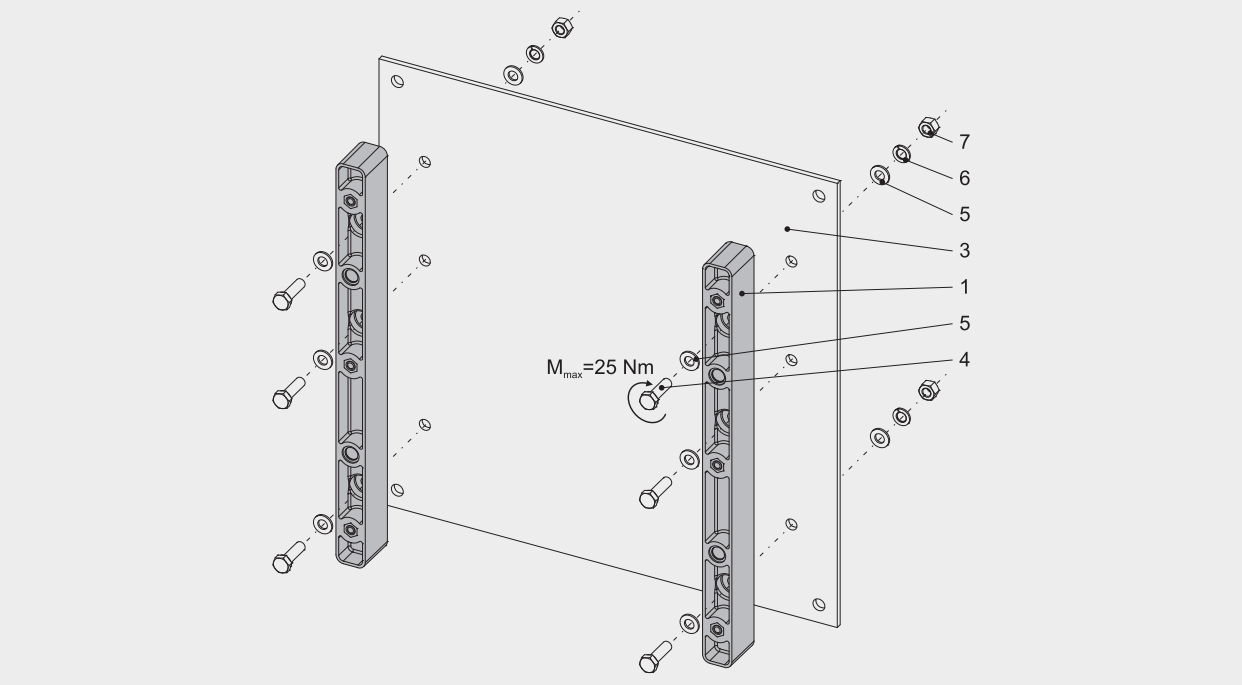

1	Sammelschienenträger WT / Support WT / Кронштейн WT
2	Stahlblechträger / Steel carrier / Монтажная пластина
3	Montageplatte / Mounting plate / Монтажная панель
4	Schraube M10×35 / Bolt M10×35 / Болт M10×35
5	Unterlagscheibe M10 / Washer M10 / Шайба M10
6	Federring / Spring washer M10 / Шайба-гровер
7	Mutter M10 / Nut M10 / Гайка M10

- **Sammelschienenmontage an den Schienenträgern WT**
  Mounting busbar to the supports WT
  Монтаж токоведущих шин на кронштейны WT

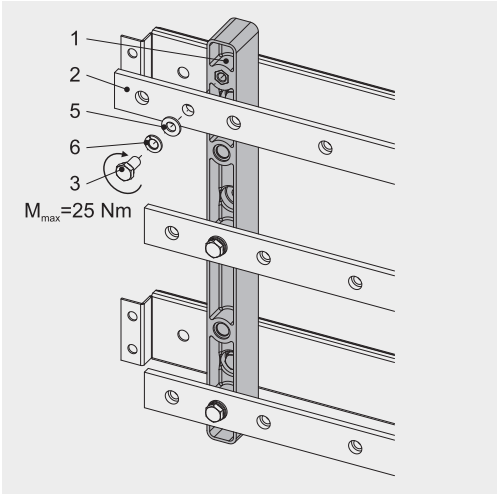

- **Sammelschienenmontage an den Schienenträgern WT (Senkopfschrauben)**
  Mounting busbar to the supports WT (recessed bolts)
  Монтаж токоведущих шин на кронштейны WT (винты с потайной головкой)

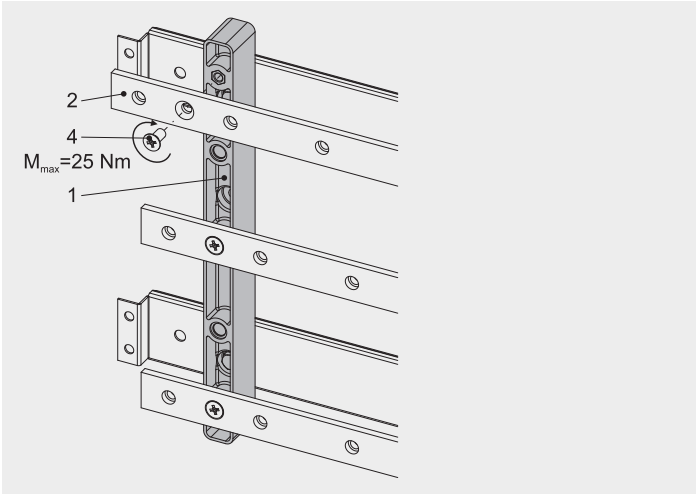

1	Sammelschienenträger WT / Support WT / Кронштейн WT
2	Sammelschiene / Busbar / Токоведущая шина
3	Schraube M10×20 / Bolt M10×20 / Болт M10×20
4	Schraube M10×16 / Flat head screw M10×16 / Винт M10×16
5	Unterlagscheibe M10 / Washer M10 / Шайба M10
6	Federring / Spring washer M10 / Шайба-гровер

Technische Parameter / Technical parameters / Технические параметры

- **Kurzschlussfestigkeit für Schienen 5 mm abhängig vom Abstand zwischen Schienenträgern (Schienenabstand 100 mm)**
  Short-circuit resistance for busbars thickness 5 mm depending on the distance between the supports (busbar spacing 100 mm)
  Стойкость к короткому замыканию шин толщиной 5 мм в зависимости от шага (шаг шин 100 мм)

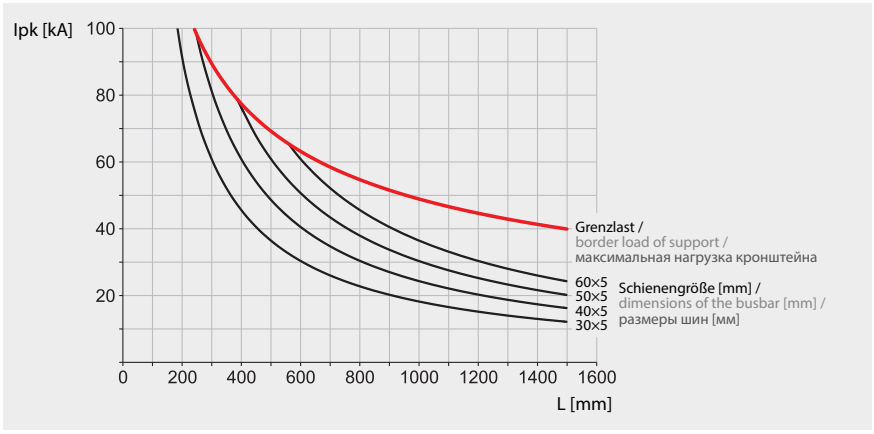

I_{pk} - Spitzenkurzschlussstrom [kA]
peak withstand current [kA]
пиковый выдерживаемый ток [кА]

L - Abstand zwischen Schienenträger [mm]
distance between the supports [mm]
расстояние между кронштейнами [мм]

- **Kurzschlussfestigkeit für Schienen 10 mm abhängig vom Abstand zwischen Schienenträgern (Schienenabstand 100 mm)**
  Short-circuit resistance for busbars thickness 10 mm depending on the distance between the supports (busbar spacing 100 mm)
  Стойкость к короткому замыканию шин толщиной 10 мм в зависимости от шага (шаг шин 100 мм)

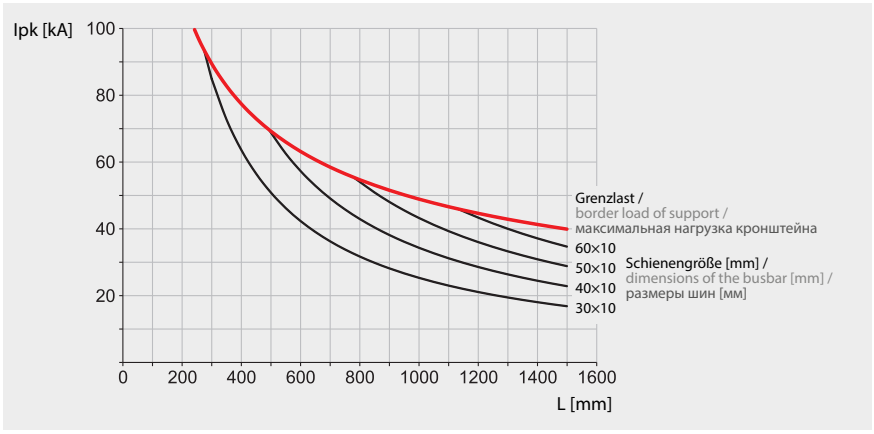

I_{pk} - Spitzenkurzschlussstrom [kA]
peak withstand current [kA]
пиковый выдерживаемый ток [кА]

L - Abstand zwischen Schienenträger [mm]
distance between the supports [mm]
расстояние между кронштейнами [мм]

Der Hersteller behält sich das Recht vor, technische Änderungen vorzunehmen / The producer reserves the right to introduce technical modifications / Изготовитель оставляет за собой право внедрения технических изменений

Der Hersteller behält sich das Recht vor, technische Änderungen vorzunehmen / The producer reserves the right to introduce technical modifications / Изготовитель оставляет за собой право внедрения технических изменений

- **Kurzschlussfestigkeit für Schienen 5 mm abhängig vom Abstand zwischen Schienenträgern (Schienenabstand 185 mm)**
  Short-circuit resistance for busbars thickness 5 mm depending on the distance between the supports (busbar spacing 185 mm)
  Стойкость к короткому замыканию шин толщиной 5 мм в зависимости от шага (шаг шин 185 мм)

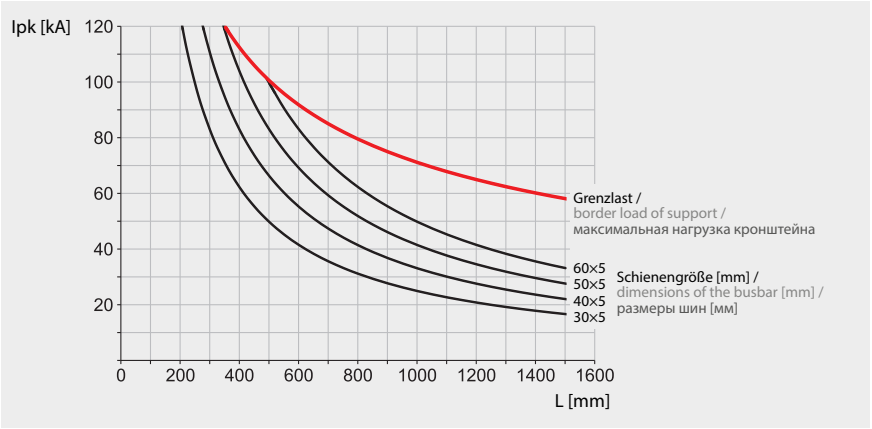

I_{pk} - *Spitzenkurzschlussstrom [kA]*
peak withstand current [kA]
пиковый выдерживаемый ток [kA]

L - Abstand zwischen Schienenträger [mm]
distance between the supports [mm]
расстояние между кронштейнами [мм]

- **Kurzschlussfestigkeit für Schienen 10 mm abhängig vom Abstand zwischen Schienenträgern (Schienenabstand 185 mm)**
  Short-circuit resistance for busbars thickness 10 mm depending on the distance between the supports (busbar spacing 185 mm)
  Стойкость к короткому замыканию шин толщиной 10 мм в зависимости от шага (шаг шин 185 мм)

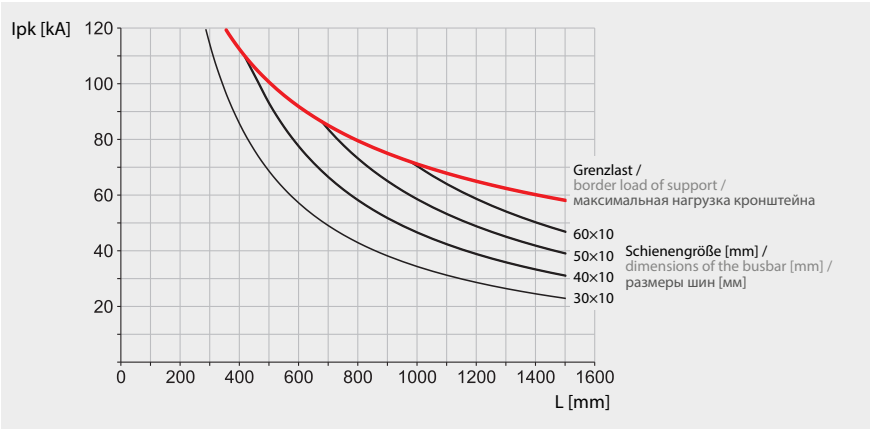

I_{pk} - *Spitzenkurzschlussstrom [kA]*
peak withstand current [kA]
пиковый выдерживаемый ток [kA]

L - Abstand zwischen Schienenträger [mm]
distance between the supports [mm]
расстояние между кронштейнами [мм]

! *Bei der Auswahl eines Abstandes zwischen den Schienenträgern sollte die Resonanzerscheinung berücksichtigt werden*
It must be remembered about the possibility of resonance phenomena when choosing spacing between supports
Выбирая расстояние между кронштейнами, следует помнить о возможности возникновения резонанса.

>TP (PA66)<

ZGE-1-Klemmen sind geeignet zur Verwendung in Niederspannungsverteilern, Kabelverteilerschränken, Kabeleverteilerschränken mit Messung und Steuerschränken. Sie ermöglichen eine funktionelle und sichere Verdrahtung zwischen elektrischen Geräten. Dank einer speziellen Konstruktion kann man die Klemme auf zwei Arten in einem Gehäuse montieren: mit Schnappverschlussen auf TH-Schienen und mit Haltern mit Löchern an der Montageplatte. Der Körper der Klemmen besteht aus Isoliermaterial, der gegen hohe Temperaturen beständig ist.

ZGE-1 terminals are designed to be used in LV switchgears, measurement connections, cable connections, cable-measurement connections, control cabinets. They enable functional and secure wire connections between electrical equipment. With special design, terminal can be mounted in an enclosure in two ways: snap clips allow for easy mounting to the TH rail, and handles with holes allow it to be fastened to the mounting plate. The connector body is made of an insulating material resistant to high temperatures.

Клеммные зажимы ZGE-1 предназначены для применения в распределительных устройствах низкого напряжения, измерительных секциях, кабельных секциях, кабельно-измерительных секциях, шкафах управления. Позволяют создать функциональные и безопасные соединения проводов между электрическими устройствами. Благодаря специальной конструкции, зажим можно установить в корпусе двумя способами: на DIN-рейке, благодаря защелкам, облегчающим установку зажима и на монтажной панели с помощью шурупов. Корпус зажима выполнен из изоляционного материала устойчивого к действию высоких температур.

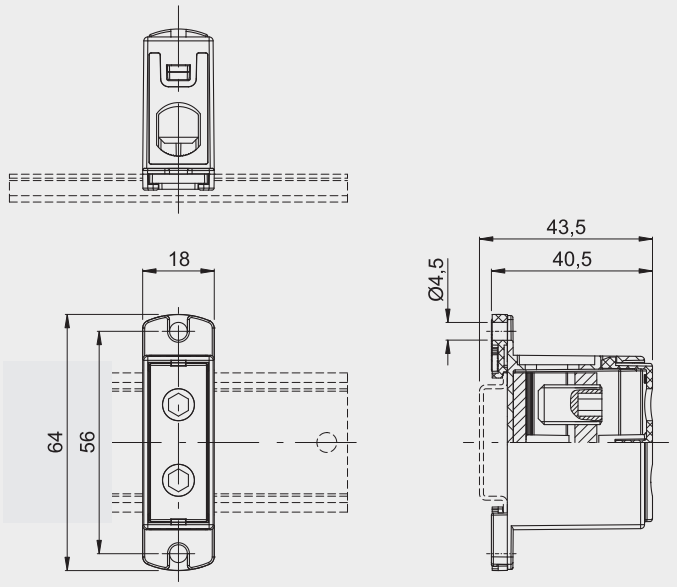

Typ / Type / Тип	Farbe / Colour / Цвет	Anwendung / Application / Назначение	Art.-Nr. / Art. no. / № арт.
ZGE-1/L	grau / grey / серый	Verbindung Phasenleitern / connecting phase wires / соединение фазовых проводов	934 0000-L
ZGE-1/N	blau / blue / синий	Verbindung Neutrallleitern / connecting neutral wires / соединение нулевых проводов	934 0000-N
ZGE-1/PEN	gelb-grün / yellow and green / жёлто-зелёный	Verbindung Schutzleitern / connecting protective wires / соединение заземляющих проводов	934 0000-PEN

- **Eigenschaften / Basic parameters / Основные параметры**

Werkstoff material материал	PA66
Nennspannung rated insulation voltage номинальное напряжение	AC 690 V
Nennstrom rated current номинальный ток	160 A
Leiterdurchschnitt / Drehmoment für Schraube (Klemme) cross-section of wires / tightening torque of clamp bolts сечение проводов / момент затягивания болта зажима	• 1,5-2,5 mm² / 2 Nm • 4-10 mm² / 6 Nm • 16-50 mm² / 12 Nm

Der Hersteller behält sich das Recht vor, technische Änderungen vorzunehmen / The producer reserves the right to introduce technical modifications / Изготовитель оставляет за собой право внедрения технических изменений

Montage / Installation / Установка

- **Montage an der TH Schiene / Installation to the TH rail / Установка зажима на DIN-рейку**

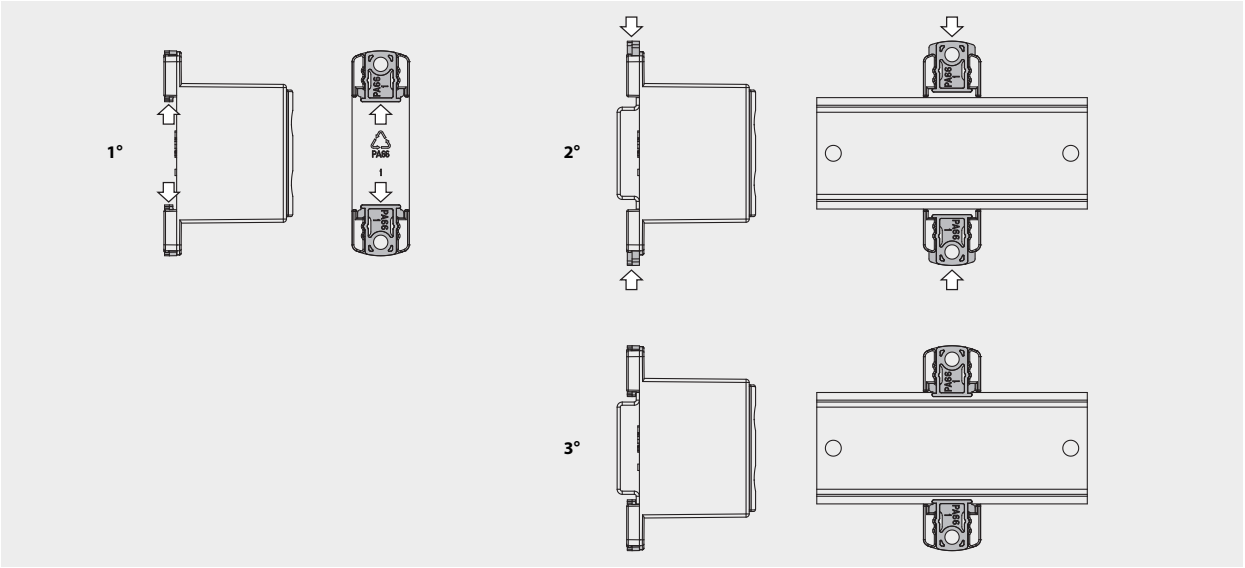

- **Montage an der Montageplatte / Installation to the mounting plate / Установка зажима на монтажную панель**

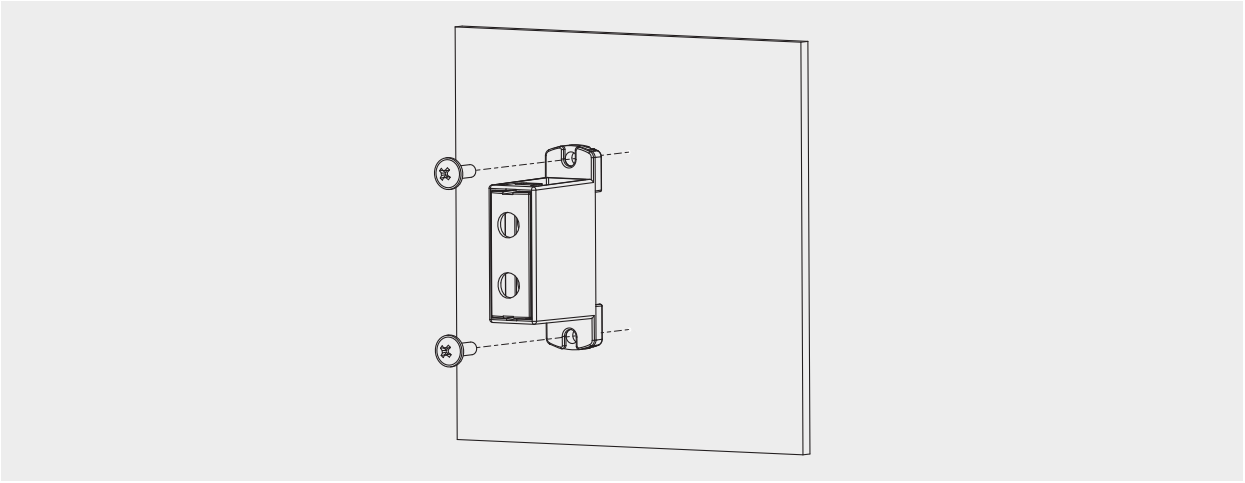

Beispiele für Anwendung / Application example / Пример установки

Der Hersteller behält sich das Recht vor, technische Änderungen vorzunehmen / The producer reserves the right to introduce technical modifications / Изготовитель оставляет за собой право внедрения технических изменений

Montagekanalsystem
Assembly canal system
Системы монтажных каналов

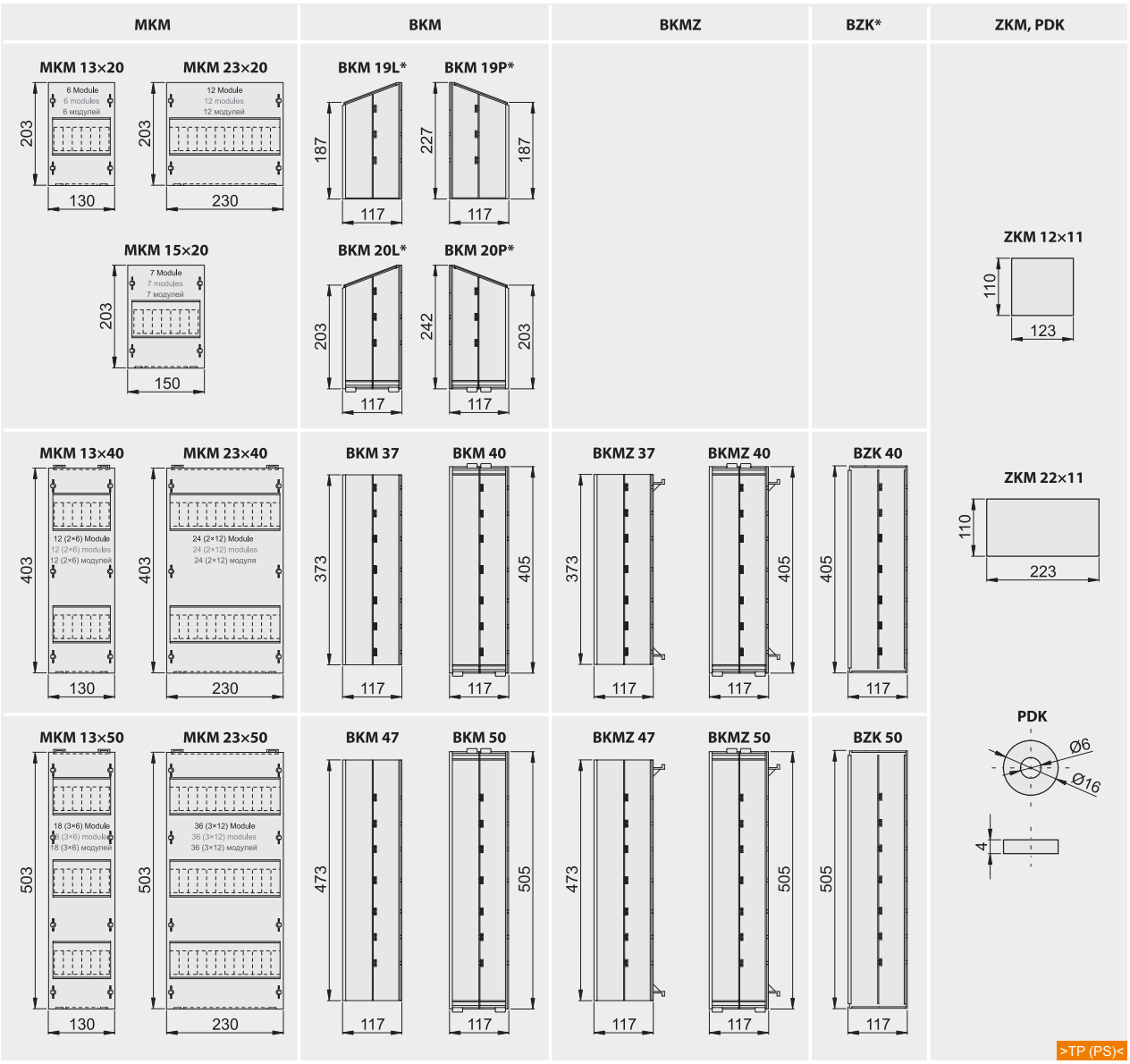

>TP (PS)<

MKM *- Montagekanal-Abdeckung /*
Masking frame of the assembly channel /
Фальш-панель монтажного канала

BKM, BKMZ BZK *- Montagekanal-Seitenteil / Side of assembly channel / Стенка монтажного канала*

ZKM *- Kanalendstück / The end of the channel / Заглушка монтажного канала*

PDK *- Scheibe / Washer / Подкладка*

** - Montagekanal-Seitenteil mit Verschlussmöglichkeiten bei ZKM 12×11 oder ZKM 22×11 /*
Side of an assembly channel with a possibility to shut by means of ZKM 12×11 or ZKM 22×11 /
Стенка монтажного канала с возможностью установки заглушки монтажного канала ZKM 12×11 или ZKM 22×11

Typ / Type / Тип	Art.-Nr. / Art. no. / № арт.
MKM 13×20	910 1320
MKM 23×20	910 2320
MKM 13×40	910 1340
MKM 23×40	910 2340
MKM 13×50	910 1350
MKM 23×50	910 2350
BKM 19L	909 1902
BKM 19P	909 1901
BKM 20L	909 2002
BKM 20P	909 2001
BKM 37	909 3701
BKM 40	909 4001
BKM 47	909 4701
BKM 50	909 5001
BKMZ 37	909 3702
BKMZ 40	909 4002
BKMZ 47	909 4702
BKMZ 50	909 5002
BZK 40	909 4003
BZK 50	909 5003
ZKM 12×11	910 1211
ZKM 22×11	910 2211
PDK	M808

Der Hersteller behält sich das Recht vor, technische Änderungen vorzunehmen / The producer reserves the right to introduce technical modifications / Изготовитель оставляет за собой право внедрения технических изменений

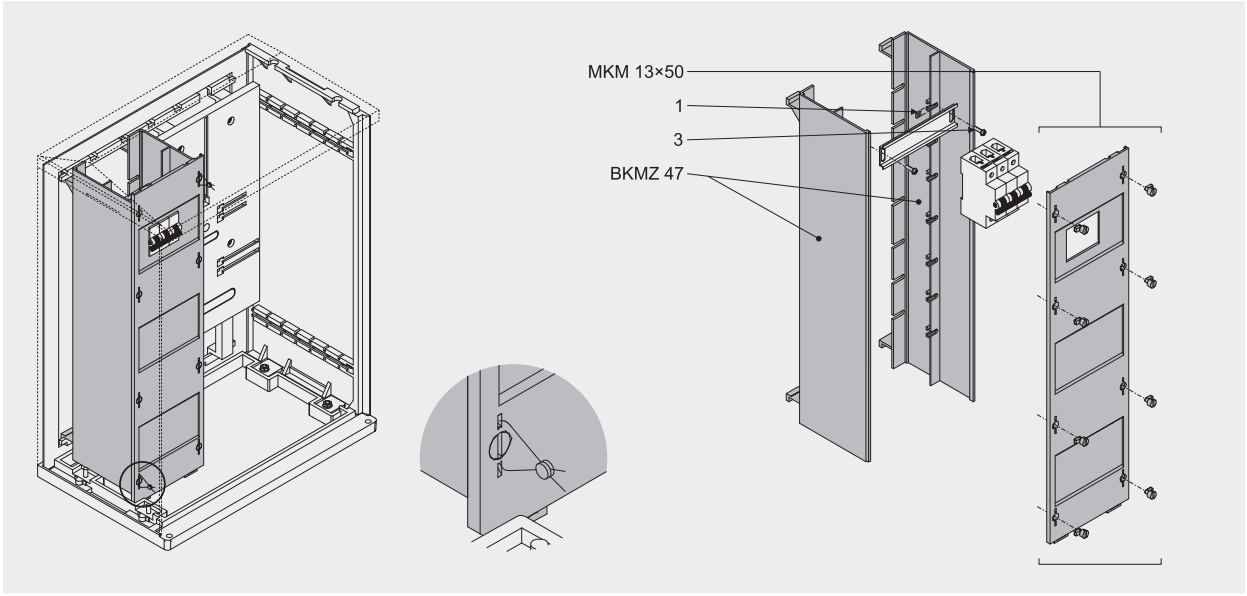

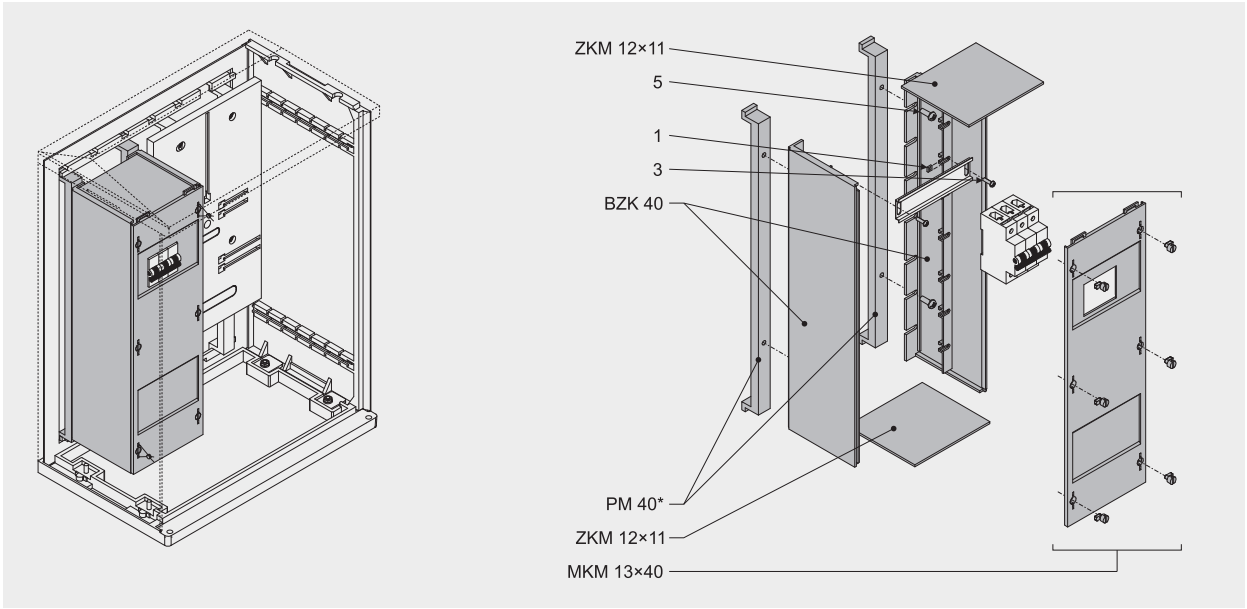

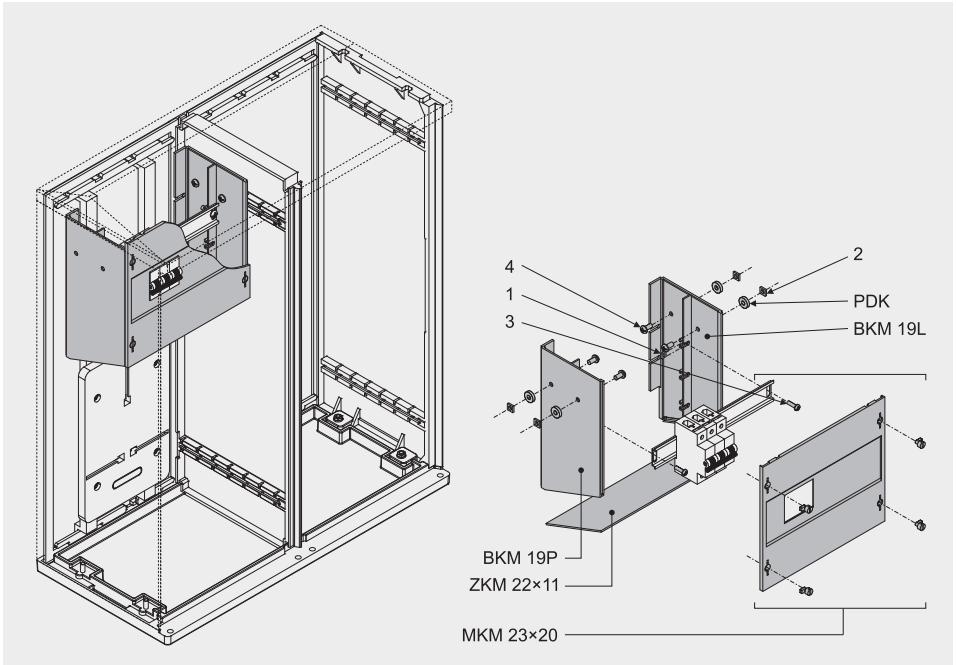

1	Vierkantmutter M5 M5 square nut Гайка квадратная M5
2	Vierkantmutter M6 M6 square nut Гайка квадратная M6
3	Schraube M5×10 M5×10 screw Болт M5×10
4	Schraube M6×12 M6×12 screw Болт M6×12
5	Bohrschraube Self-drilling screw Шуруп самонарезающий

* *siehe Seite 240 / see page 240 / см. стр. 240*

Der Hersteller behält sich das Recht vor, technische Änderungen vorzunehmen / The producer reserves the right to introduce technical modifications / Изготовитель оставляет за собой право внедрения технических изменений

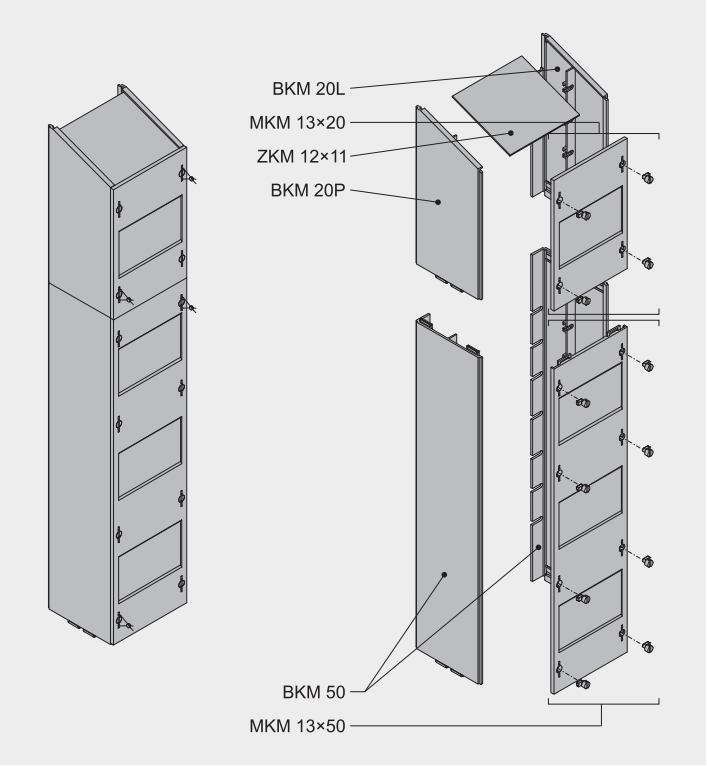

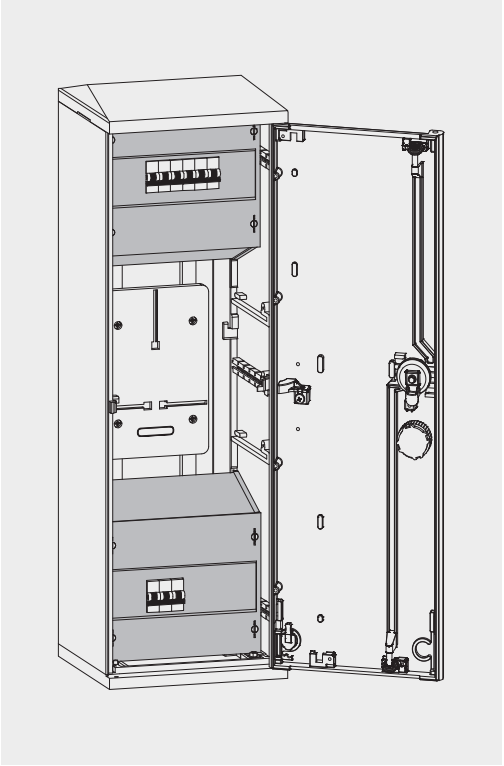

KM

Montagekanalsystem
Assembly canal system
Системы монтажных каналов

>DP (UP+GF)<

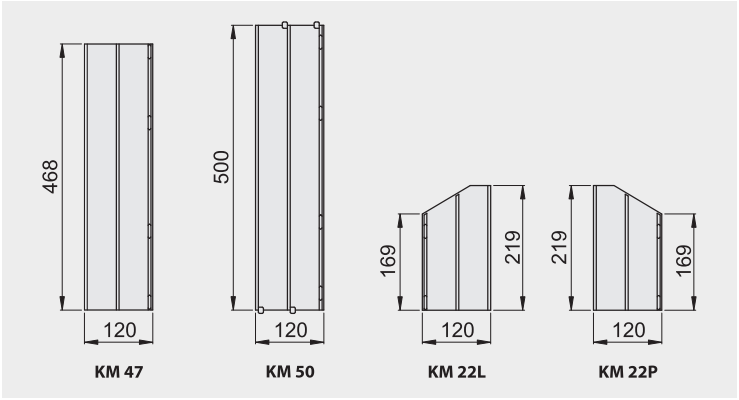

Typ / Type / Тип	Art.-Nr. / Art. no. / № арт.
KM 47	909 4700
KM 50	909 5000
KM 22L	909 2202
KM 22P	909 2201

- **Beispiele für verschiedene Kombinationen / Configuration examples / Пример установки**

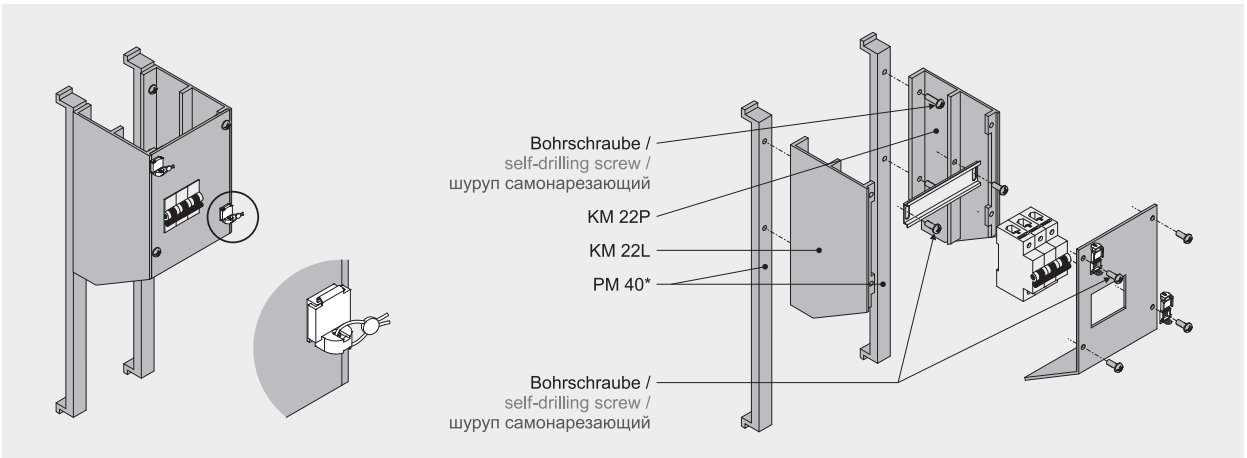

* *siehe Seite 240 / see page 240 / см. стр. 240*

Der Hersteller behält sich das Recht vor, technische Änderungen vorzunehmen / The producer reserves the right to introduce technical modifications / Изготовитель оставляет за собой право внедрения технических изменений

Universal-Montagekammer-Abdeckung-
Universal side of assembly channel
Универсальная стенка монтажного канала

>TP (PS)<

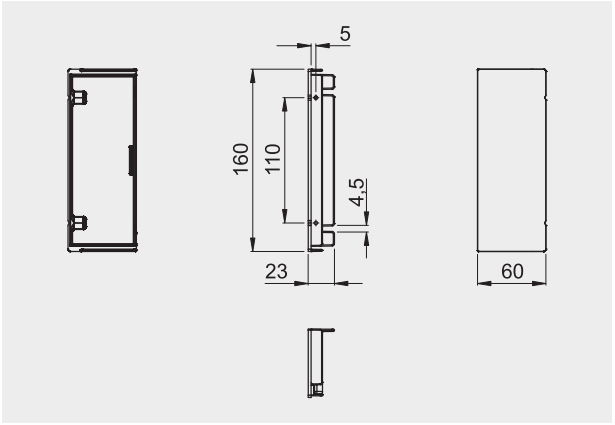

Typ / Type / Тип	Art.-Nr. / Art. no. / № арт.
BKU 16×6	909 1601

Dieses Element in Verbindung mit der Abdeckung bildet einen Montagekanal, der für den Aufbau modularer Geräten verwendet werden kann. Eine spezielle Konstruktion ermöglicht eine Montage einer TH Schiene ohne zusätzliche Elemente und werkzeugfrei.

Durch die Montage von Seitenteilen BKU 16×6 erhält man kompakte Größe vom Montagekanal (Tiefe x Höhe). Als Abdeckung kann man eine Platte aus isolierendem Material verwenden (1,5-2mm), die über plastische Eigenschaften verfügt. Dadurch können wir eine erwünschte Breite vom Montagekanal erreichen. Man kann auch den Montagekanal plombieren. Die Seitenteile sind aus termoplastischem Material hergestellt und für eine Montage auf einer Montageplatte mit Schraube geeignet.

This element combined with the module panel forms a mounting channel, which can be used for building up the modular devices. The special design of the side allows to mount the DIN rail inside the channel without using of tools and additional fastening elements.

Through the use the sides of BKU 16×6 we obtain the compact size of the mounting channel (depth × height). The plate made of insulating material with a thickness of 1.5 - 2 mm can be used as a cover, which has plasticity characteristics. Thus we can get any width of the channel.

Is possible to apply protective seal against access to the interior by unauthorized persons. The sides are made of a thermoplastic material and adapted to be mounted to the plate with screws.

Этот элемент в паре с фальш-панелью создаёт монтажный канал, который можно использовать для установки модульной аппаратуры. Специальная конструкция стенки позволяет установить в монтажном канале DIN-рейку без применения инструментов и дополнительных соединительных элементов. Благодаря применению стенок BKU 16×6 удалось создать монтажный канал компактных размеров (глубина × высота).

В качестве фальш-панели возможно использование панели из изоляционного, пластичного материала толщиной 1,5-2мм. Благодаря чему можно получить любую ширину монтажного канала.

Существует возможность ограничения доступа с установленному оборудованию не уполномоченных лиц путём установки защитной пломбы. Стенки выполнены из термопластичного материала и предназначены для установки на монтажную панель с помощью шурупов.

- **Montagekanal-Konstruktion / Assembly channel construction / Конструкция монтажного канала**

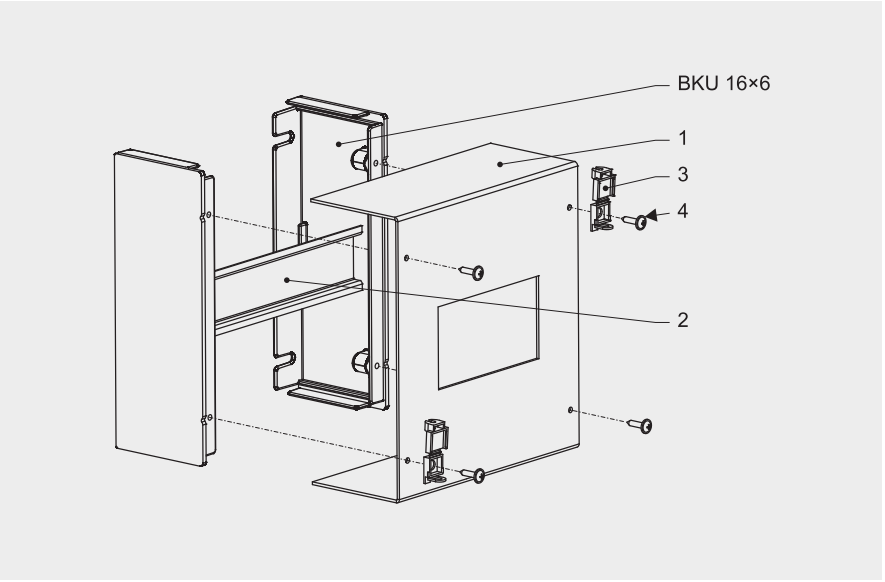

1	Abdeckung Masking frame Фальш-панель
2	TH 35 Schiene (DIN-3) TH 35 rail (DIN-3) DIN-рейка 35 (DIN-3)
3	Plombe Seal Пломба
4	Schraube 4,2×13 4,2×13 screw Шуруп 4,2×13

Der Hersteller behält sich das Recht vor, technische Änderungen vorzunehmen / The producer reserves the right to introduce technical modifications / Изготовитель оставляет за собой право внедрения технических изменений

• **Beispiel für Anwendung** / Application examples / **Пример установки**

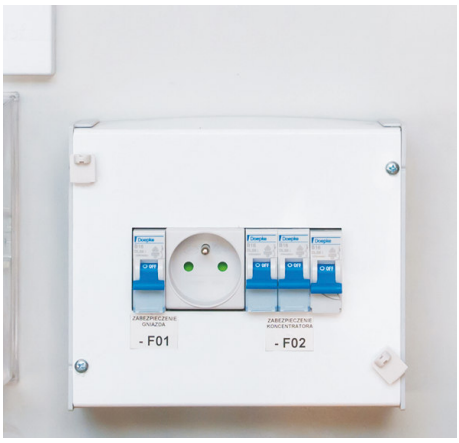

UK · UKK · UM · UMK · UMW · UMWK

Winkelhalter
Angle holders
Монтажные уголки

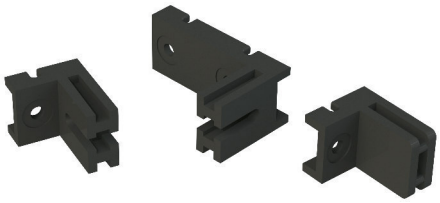

>TP (PA 6)<

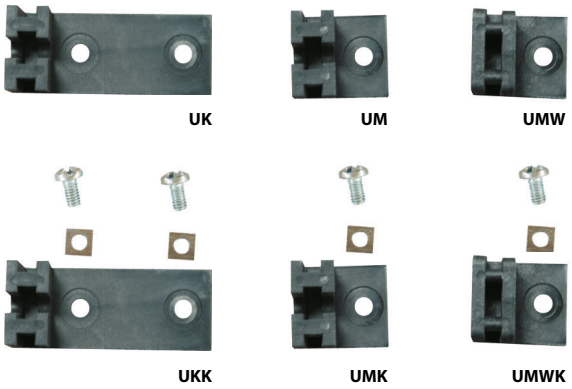

UK / UKK

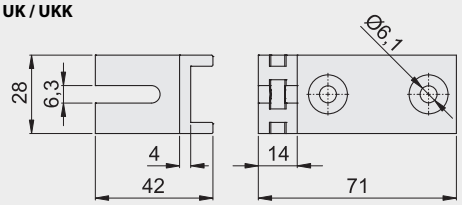

UM / UMK

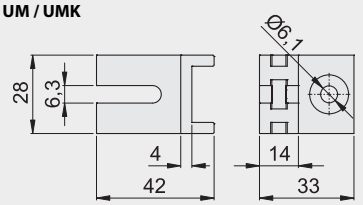

UMW / UMWK

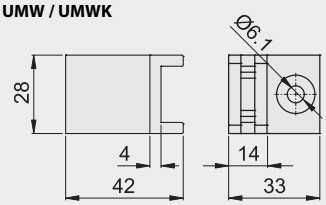

Typ / Type / Тип	Art.-Nr. / Art. no. / № арт.
UK	913 0008
UKK	913 0009
UM	913 6001
UMK	913 6002
UMW	913 8001
UMWK	913 8002

• **Montage** / Assembly / **Монтаж**

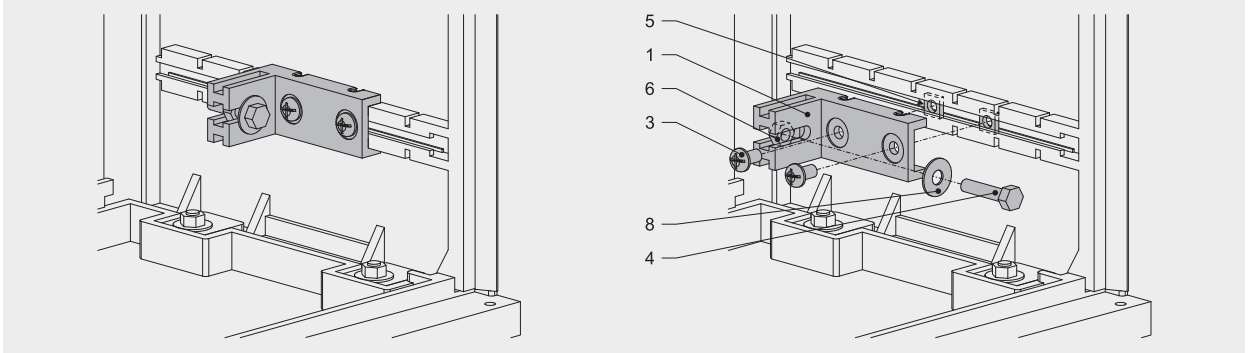

Der Hersteller behält sich das Recht vor, technische Änderungen vorzunehmen / The producer reserves the right to introduce technical modifications / Изготовитель оставляет за собой право внедрения технических изменений

Der Hersteller behält sich das Recht vor, technische Änderungen vorzunehmen / The producer reserves the right to introduce technical modifications / Изготовитель оставляет за собой право внедрения технических изменений

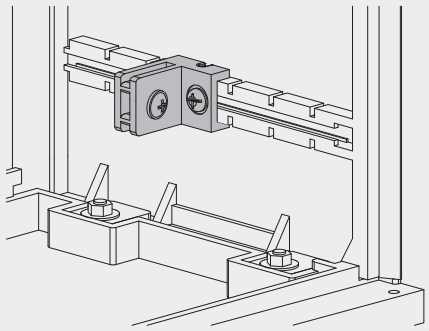

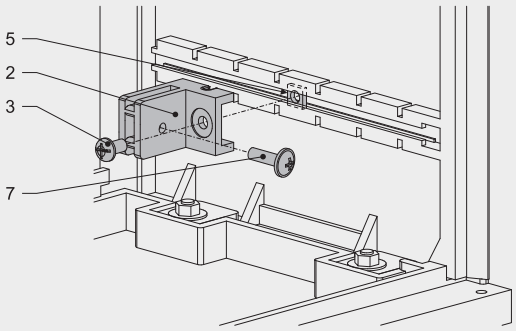

1	Winkelhalter (UK) / Angle holder (UK) / Уголок (UK)
2	Winkelhalter (UMW) / Angle holder (UMW) / Уголок (UMW)
3	Schraube M6×12 / M6×12 screw / Винт M6×12
4	Schraube M6×20 / M6×20 screw / Винт M6×20
5	Vierkantmutter M6 / M6 square nut / Гайка квадратная M6
6	Mutter M6 / M6 nut / Гайка M6
7	Bohrschraube / Self-drilling screw / Шуруп самонарезающий
8	Scheibe M6 / M6 washer / Шайба M6

- **Beispiel für Anwendung / Application examples / Пример установки**

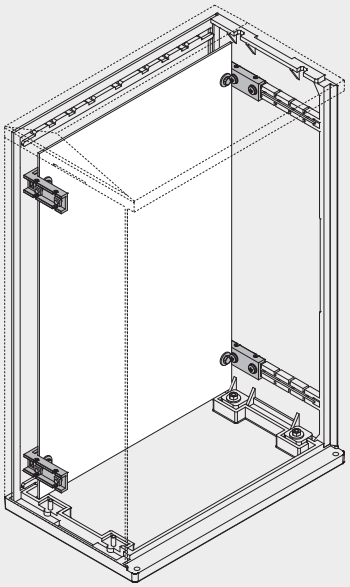

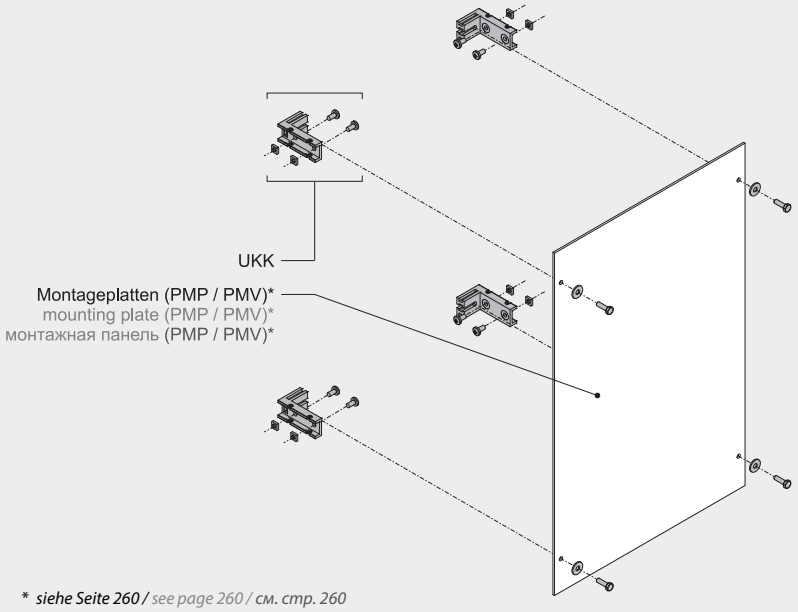

* *siehe Seite 260 / see page 260 / см. стр. 260*

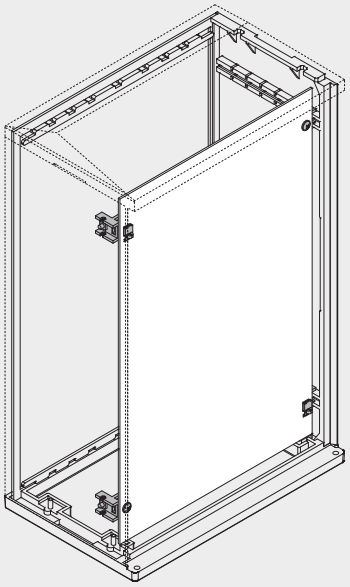

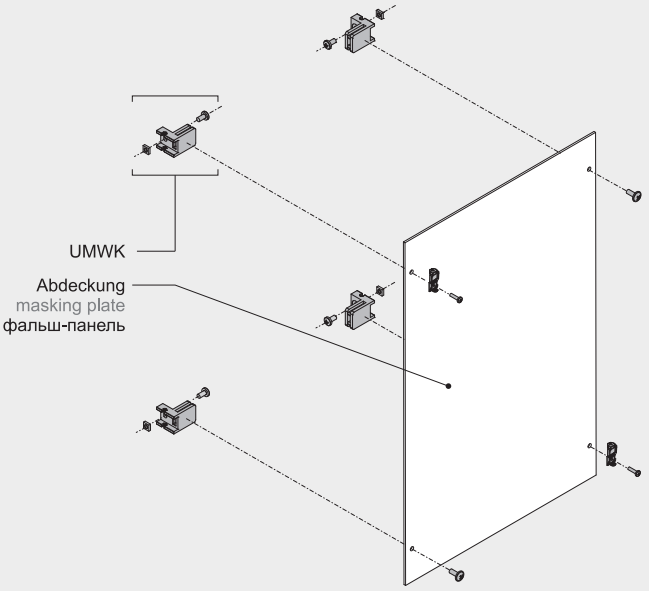

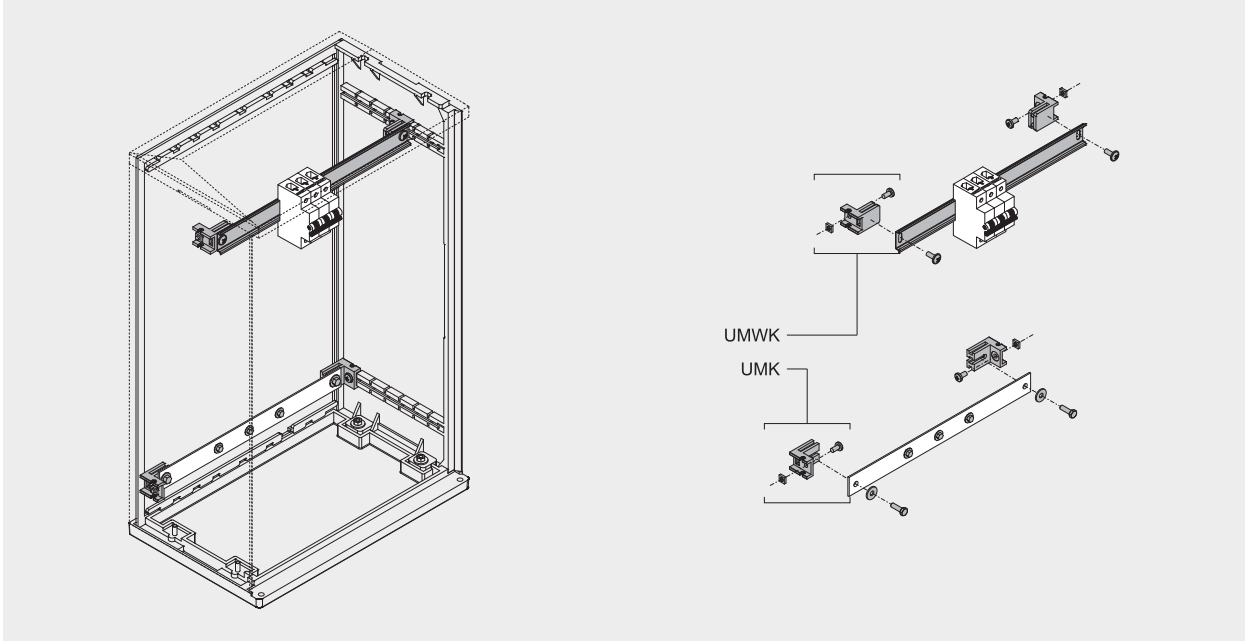

PM · PPG · PMG · PMD

Montageprofil
Assembly profiles
Монтажные профили

>DP (UP+GF)<

PM

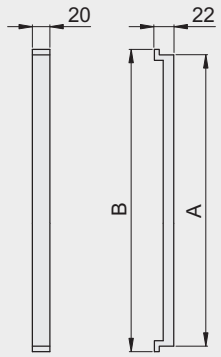

PPG* / PMG, PMD**

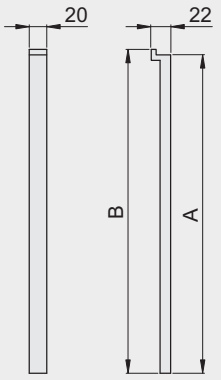

Typ / Type / Тип	A	B	Art.-Nr. / Art. no. / № арт.
PM 40	340	352	900 4000
PM 50	440	452	900 5000
PM 60	540	552	900 6000
PM 80	740	752	900 8000
PPG 30*	269	275	900 6007
PPG 40*	369	375	900 6008
PPG 50*	469	475	900 6009
PMG 30**	249	255	900 6001
PMD 30**	287	293	900 6002
PMG 40**	349	355	900 6003
PMD 40**	387	393	900 6004
PMG 50**	449	455	900 6005
PMD 50**	487	493	900 6006

* *nur für Gehäuse OS, OSZ mit innerer Trennwand* / *Only for OS, OSZ cabinets with internal partition* / *Только для корпусов OS, OSZ с внутренней перегородкой*
** *nur für Gehäuse LUG, LUZ mit waagerechte Trennwand* / *Only for LUG, LUZ cabinets with horizontal partition* / *Только для корпусов LUG, LUZ с внутренней перегородкой*

Der Hersteller behält sich das Recht vor, technische Änderungen vorzunehmen / The producer reserves the right to introduce technical modifications / Изготовитель оставляет за собой право внедрения технических изменений

Der Hersteller behält sich das Recht vor, technische Änderungen vorzunehmen / The producer reserves the right to introduce technical modifications / Изготовитель оставляет за собой право внедрения технических изменений

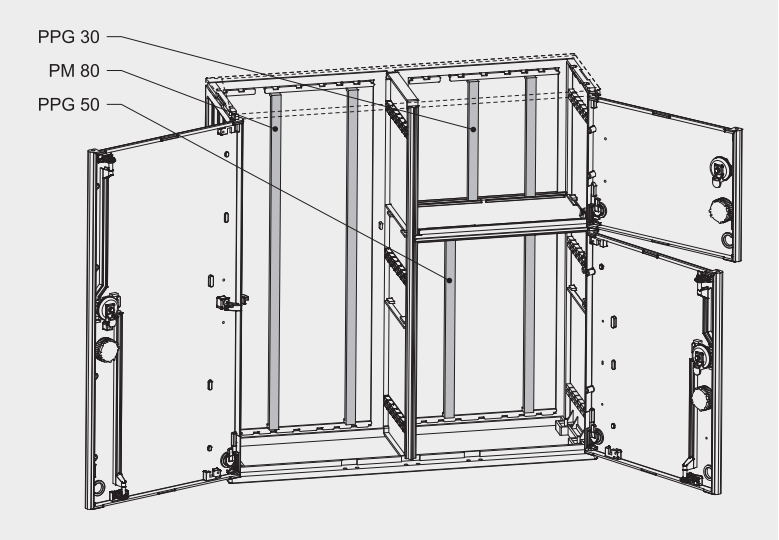

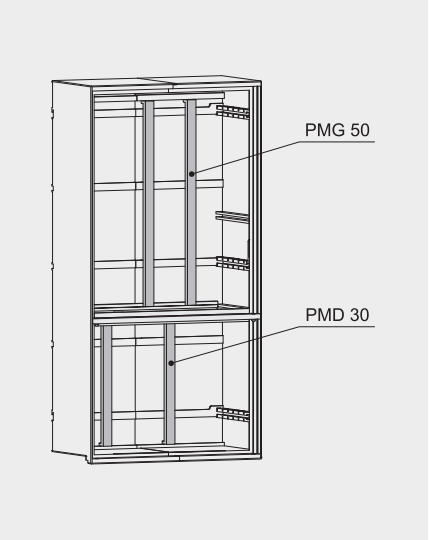

PKC

Konstruktionsprofil
Construction profile
Конструкционный профиль

>DP (UP+GF)<

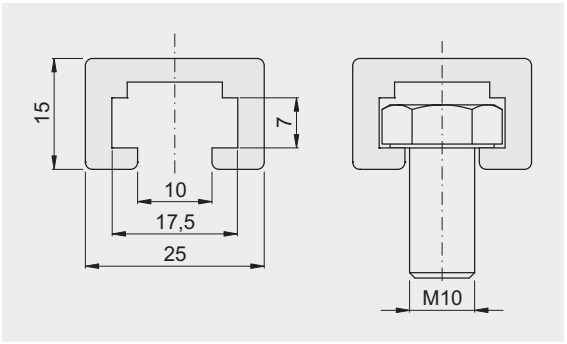

Typ / Type / Тип	Art.-Nr. / Art. no. / № арт.
PKC	900 2515

Konstruktionsprofil verstärkt mit Glasfaser und hohen elektrischen, physikalischen und mechanischen Eigenschaften. Flammfestigkeit V0. Befestigungsprofil mit Verdrehschutz für die Befestigungsschrauben.

Glass-fibre reinforced construction profile characterized with high durability and dielectric parameters. Flammbility category - V0. The shape of the profile's cut prevents the head of a screw from turning.

Конструкционные профили армированы стекловолокном для получения высоких диэлектрических и эксплуатационных характеристик. Класс пожаростойкости – V0. Специальная форма конструкционного профиля обеспечивает надежную установку крепежных болтов.

• **Beispiel für Anwendung** / Application examples / **Пример установки**

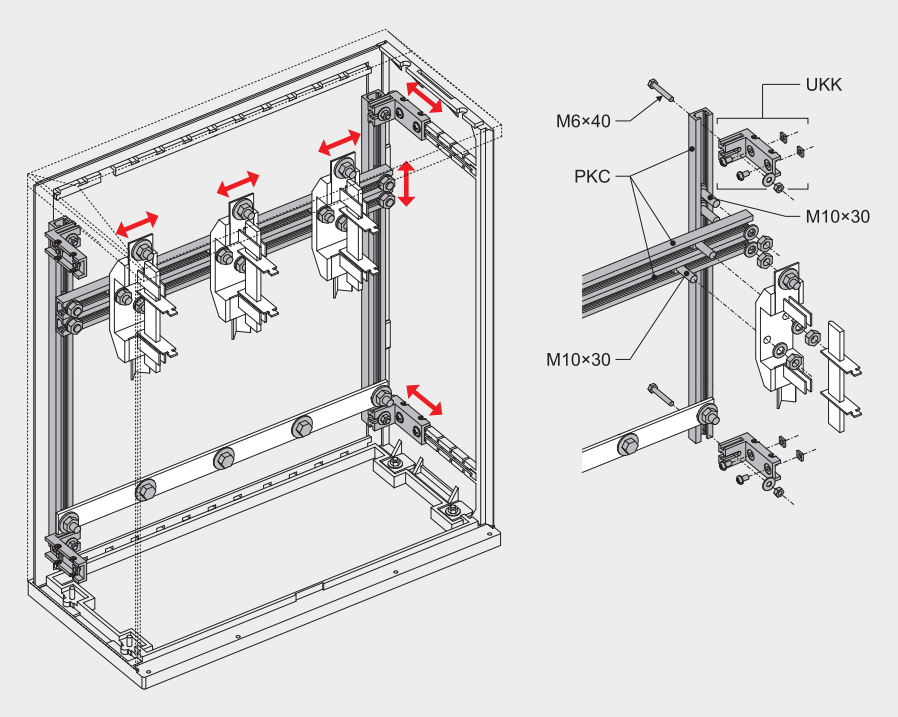

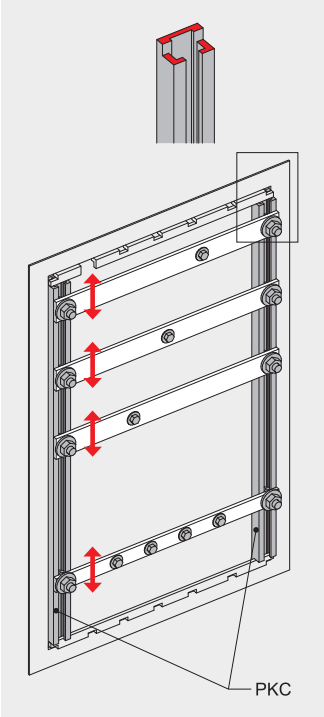

TO

Hinweisschilder
Description plaque
Таблички с описанием

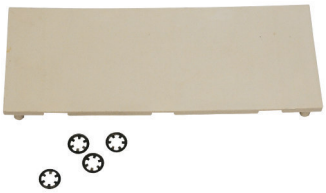

>TP (PA)<

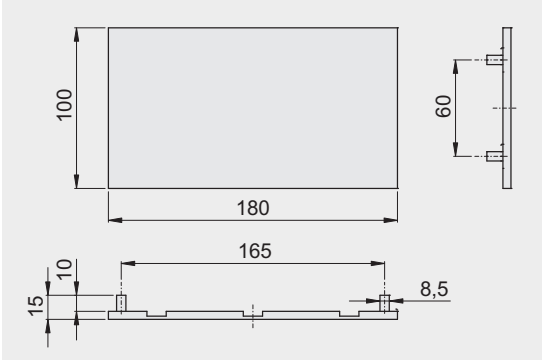

Typ / Type / Тип	Art.-Nr. / Art. no. / № арт.
TO 18×10	922 1810

NK

Einpressmuttern
Press-nuts
Запрессовочные гайки

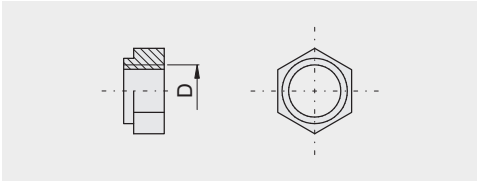

Typ / Type / Тип	D	Art.-Nr. / Art. no. / № арт.
NK 8	M8	926 0008
NK 10	M10	926 0010
NK 12	M12	926 0012

• **Beispiel für Anwendung** / Application example / **Пример установки**

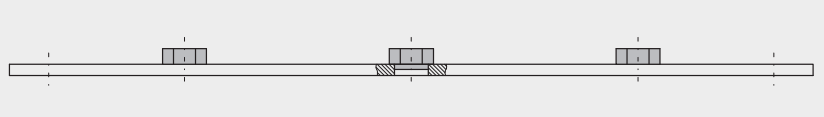

Der Hersteller behält sich das Recht vor, technische Änderungen vorzunehmen / The producer reserves the right to introduce technical modifications / Изготовитель оставляет за собой право внедрения технических изменений

Befestigungshalter für Mastmontage
Grips allowing to fix cabinets on pole
Кронштейн для установки корпусов на опоре

- **komplette Befestigungshalter / Grips (set) / Кронштейны комплектные**

>DP (UP+GF)<

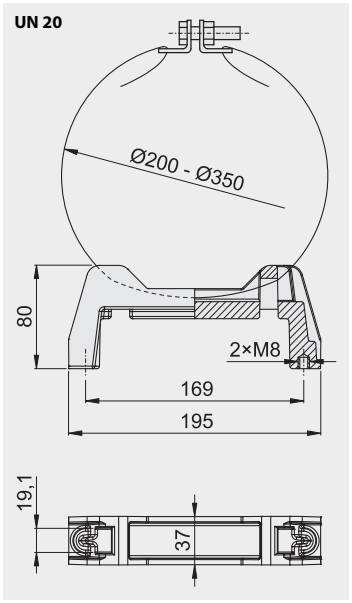

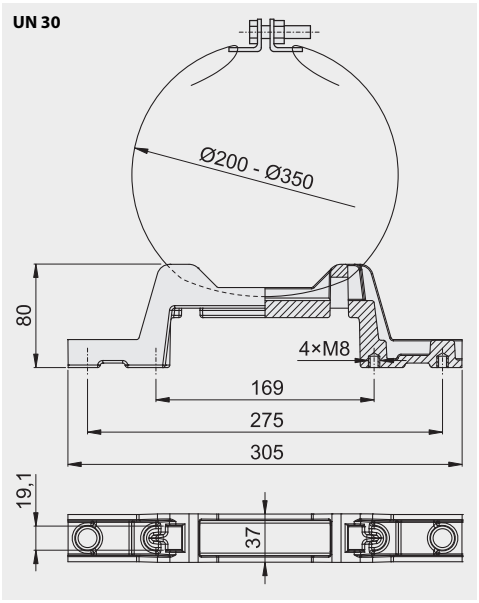

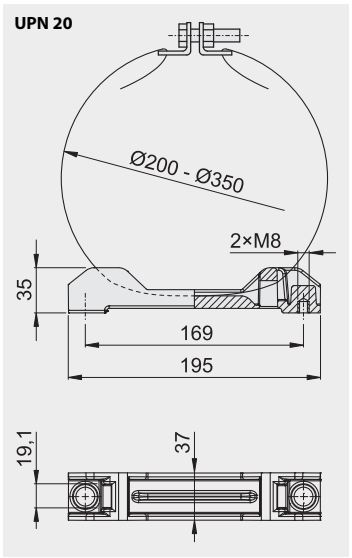

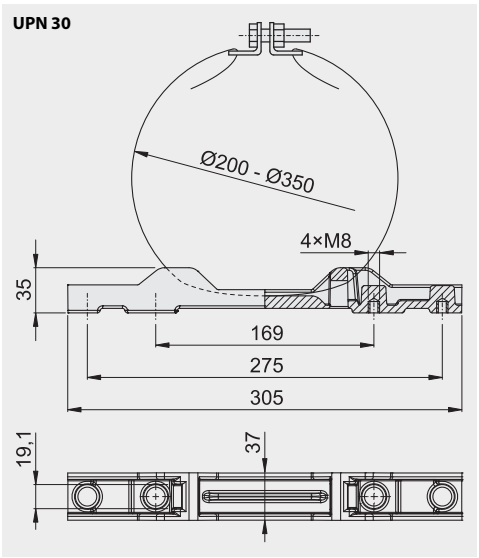

Typ / Type / Тип	Art.-Nr. / Art. no. / № арт.
UN 20	912 0021
UN 30	912 0031
UPN 20	912 0020
UPN 30	912 0030

Der Hersteller behält sich das Recht vor, technische Änderungen vorzunehmen / The producer reserves the right to introduce technical modifications / Изготовитель оставляет за собой право внедрения технических изменений

• Befestigungshalter / Grips (body) / Корпуса кронштейнов

>DP (UP+GF)<

KUN 20

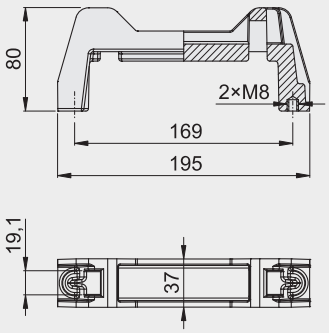

KUN 30

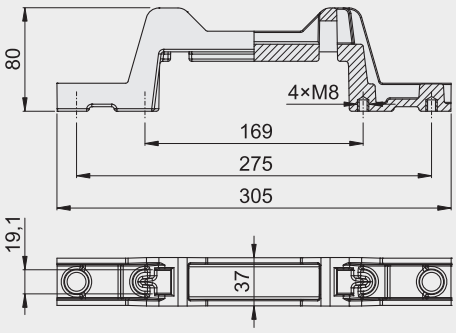

KUPN 20

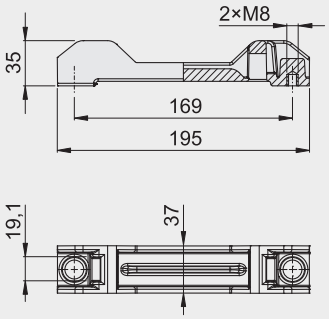

KUPN 30

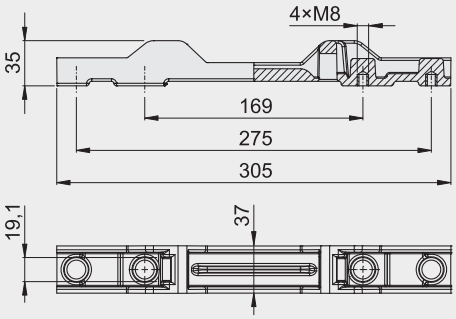

Typ / Type / Тип	Art.-Nr. / Art. no. / № арт.
KUN 20	912 0021-1
KUN 30	912 0031-1
KUPN 20	912 0020-1
KUPN 30	912 0030-1

! *Um die Befestigungshalter zu komplettieren, muss man zusätzlich ein Metallband einsetzen /*
In order to compose the grip, it must be also used a band made of steel sheet /
Для установки корпуса на опору, в дополнение к кронштейнам, необходима стальная бандажная лента

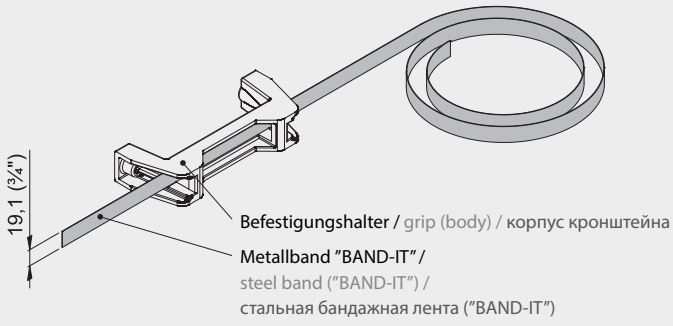

Der Hersteller behält sich das Recht vor, technische Änderungen vorzunehmen / The producer reserves the right to introduce technical modifications / Изготовитель оставляет за собой право внедрения технических изменений

Der Hersteller behält sich das Recht vor, technische Änderungen vorzunehmen / The producer reserves the right to introduce technical modifications / Изготовитель оставляет за собой право внедрения технических изменений

• **Beispiel für Anwendung / Application example / Пример установки**

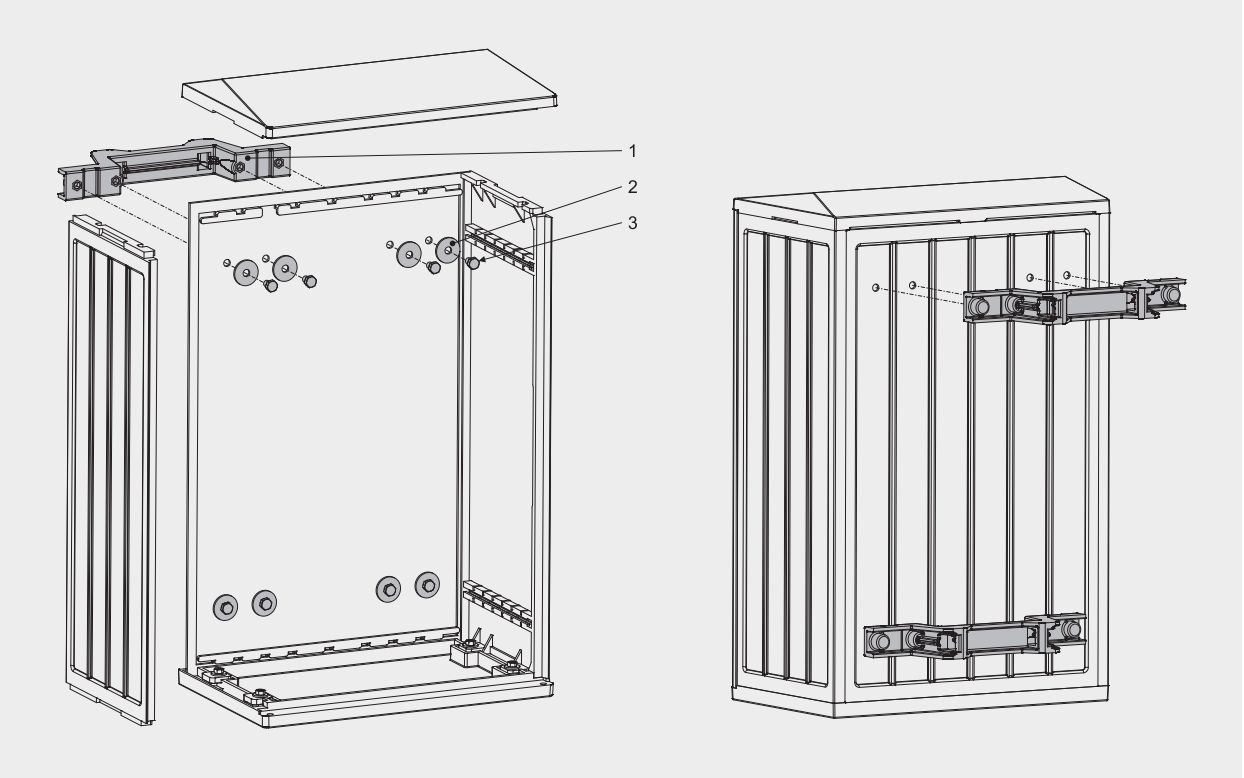

1	Befestigungshalter / Grip (body) / Корпус кронштейна
2	Scheibe M8 breit / M8 washer, wide / Шайба М8, широкая
3	Schraube M8×16 / M8×16 screw / Болт М8×16

UMO

Halter für Gehäuse
Holder for enclosures
Кронштейны UMO

>TP (PA)<

Halter Typ UMO sind für die Montage eines Gehäuses an der Wand oder an anderen flachen Oberflächen (Maschinenkörper, Konstruktionselementen von verschiedenen Objekten) vorgesehen. Die Konstruktion der Halter ermöglicht eine einfache und sichere Montage eines Gehäuses mit Haltern und garantiert Isolierklasse II. Ein Set besteht aus: einem Halter und Kappe, die aus Thermoplast (PA) hergestellt wurde. Je nach Bedarf gibt es zun den Haltern verschiedenes Zubehör.

UMO holders are designed for enclosure installation on wall or other flat surfaces (machine body, different objects elements). Specificity of the construction ensures easy and safe installation as well as keeping the II protection class of the set: enclosure + holders. The basic set (UMO) contains two components: holder body and hole plug, both made of thermoplastic material (PA). Besides, there are kits which contain connecting elements and insulation shields (UMO K1 and UMO K2).

Кронштейны типа UMO предназначены для установки корпуса на стене здания или других плоских поверхностях (корпус оборудования, элементы конструкции разных объектов). Конструкция кронштейна обеспечивает легкую и надёжную установку, а также II класс изоляции комплекта: корпус + кронштейны. Стандартный комплект (UMO) состоит из двух компонентов: корпуса и заглушки, которые выполнены из термопластичного материала (PA). Кроме того доступны комплекты, включающие соединительные элементы и изоляционные колпачки (UMO K1 и UMO K2).

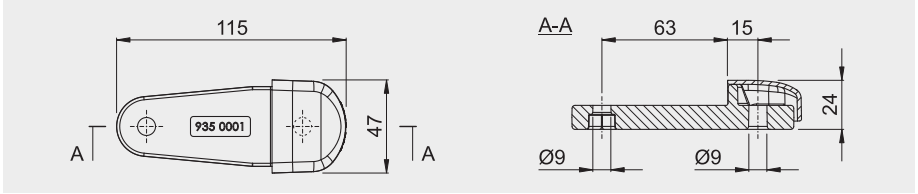

Typ / Type / Тип	Art.-Nr. / Art. no. / № арт.
UMO	935 0099
UMO K1	935 0098
UMO K2	935 0097

- **Konstruktion (Set) / Holders construction (sets) / Конструкция кронштейнов (комплекты)**

UMO (935 0099)

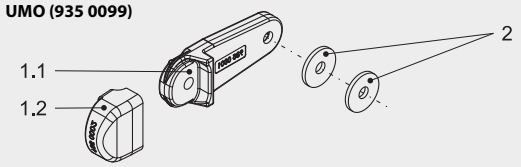

UMO K1 (935 0098)

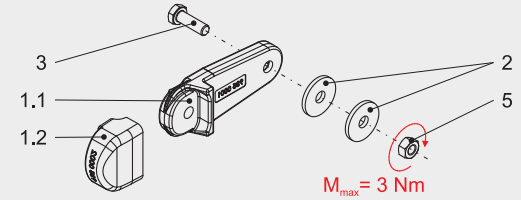

UMO K2 (935 0097)

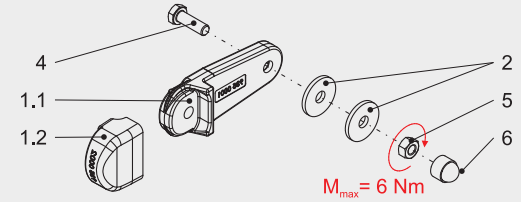

Liste der Elemente im Set / Kit components / Составные элементы комплекта

Pos. / Item / Поз.	Bezeichnung / Designation / Наименование	Menge / Quantity / Кол-во	Art.-Nr. / Art. no. / № арт.
1.1	Körper UMO / UMO body / Корпус кронштейна UMO	1	935 0001
1.2	Kappe UMO / UMO hole plug / Заглушка кронштейна UMO	1	935 0002
2	Spezielle Unterlage PS M8×30 PVC / PS special washer M8×30 PVC / Шайба специальная PS M8×30 ПВХ	2	935 0003
3	Schraube M8×25 aus Kunstoff / Plastic bolt M8×25 / Болт M8×25 пластмасса	1	-
4	Schraube M8×25 aus Stahl / Steel bolt M8×25 / Болт M8×25 сталь	1	-
5	Mutter M8 aus Stahl (M_{max}= 3 Nm) / Steel nut M8 (M_{max}= 3 Nm) / Гайка M8 сталь (M_{max}= 3 Нм)	1	-
6	Isolationskappe für Mutter M8 / Insulation shield for nut M8 / Изоляционный колпачок гайки M8	1	-

Montage / Installation / Установка

- **UMO - Montage an der Rückwand eines Gehäuses (horizontal) / Installation of UMO holders to the enclosure (horizontal variant) / Установка кронштейнов UMO на корпус (горизонтальный вариант)**

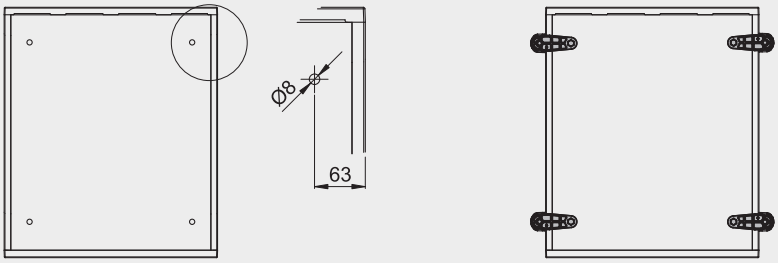

- **UMO - Montage an der Rückwand eines Gehäuses (vertikal) / Installation of UMO holders to the enclosure (vertical variant) / Установка кронштейнов UMO на корпус (вертикальный вариант)**

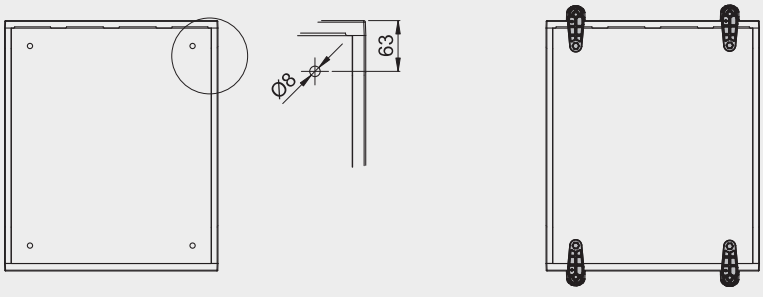

Der Hersteller behält sich das Recht vor, technische Änderungen vorzunehmen / The producer reserves the right to introduce technical modifications / Изготовитель оставляет за собой право внедрения технических изменений

Der Hersteller behält sich das Recht vor, technische Änderungen vorzunehmen / The producer reserves the right to introduce technical modifications / Изготовитель оставляет за собой право внедрения технических изменений

- **UMO K2 - Montage an der Rückwand eines Gehäuse Typ OS/KS /**
  Installation of UMO K2 holders to the enclosure OS/KS type (smooth surface of elements) /
  Установка кронштейнов UMO K2 на корпус типа OS/KS (гладкий)

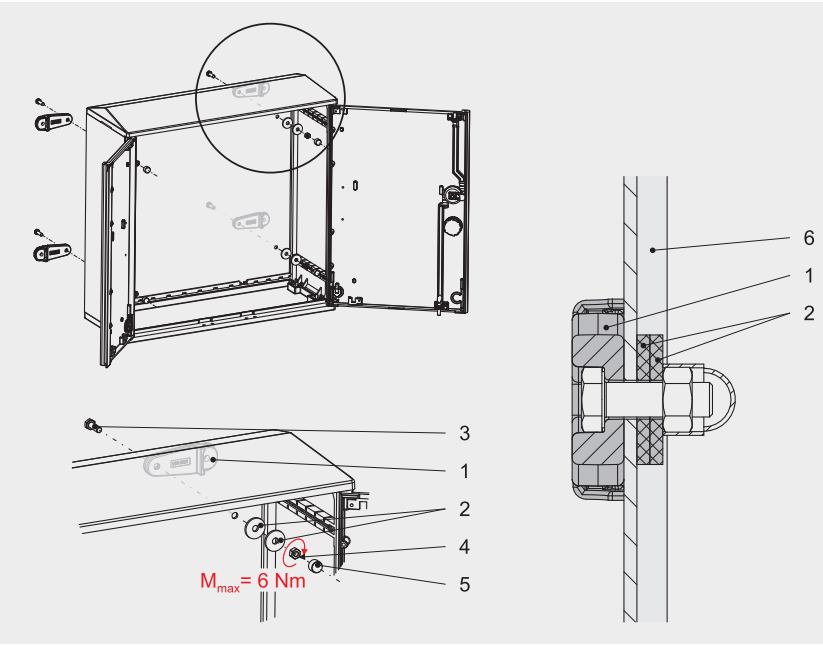

1	Halter UMO / Holder for enclosure UMO / Кронштейн
2	Speziele Unterlage PS M8×30 PVC / PS special washer M8×30 PVC / Шайба специальная PS M8×30 ПВХ
3	Schraube M8×25 aus Stahl / Steel bolt M8×25 / Болт M8×25 сталь
4	Mutter M8 aus Stahl (M_{max}= 6 Nm) / Steel nut M8 (M_{max}= 6 Nm) / Гайка M8 сталь (M_{max}= 6 Нм)
5	Isolationskappe für Mutter M8 / Insulation shield for nut M8 / Изоляционный колпачок гайки M8
6	Glatte Rückwand (OS/KS) / Smooth back wall (OS/KS) / Задняя стенка гладкая (OS/KS)

- **UMO K2 - Montage an der Rückwand eines Gehäuse Typ OSZ/KSZ /**
  Installation of UMO K2 holders to the enclosure OSZ/KSZ type (ribbed surface of elements) /
  Установка кронштейнов UMO K2 на корпус типа OSZ/KSZ (ребристый)

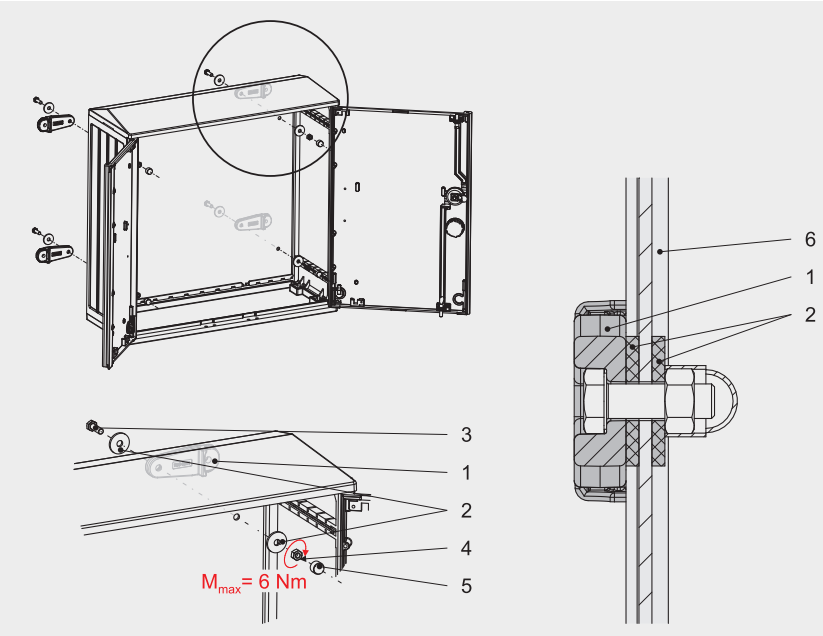

1	Halter UMO / Holder for enclosure UMO / Кронштейн
2	Speziele Unterlage PS M8×30 PVC / PS special washer M8×30 PVC / Шайба специальная PS M8×30 ПВХ
3	Śruba M8×25 stal / Steel bolt M8×25 / Болт M8×25 сталь
4	Mutter M8 aus Stahl (M_{max}= 6 Nm) / Steel nut M8 (M_{max}= 6 Nm) / Гайка M8 сталь (M_{max}= 6 Нм)
5	Isolationskappe für Mutter M8 / Insulation shield for nut M8 / Изоляционный колпачок гайки M8
6	Gerippte Rückwand (OSZ/KSZ) / Ribbed back wall (OSZ/KSZ) / Задняя стенка ребристая (OSZ/KSZ)

- **Gehäusemontage an der Wand mit den UMO – Haltern /**
  Installation to the wall with UMO holders /
  Установка корпуса на стену с помощью кронштейнов UMO

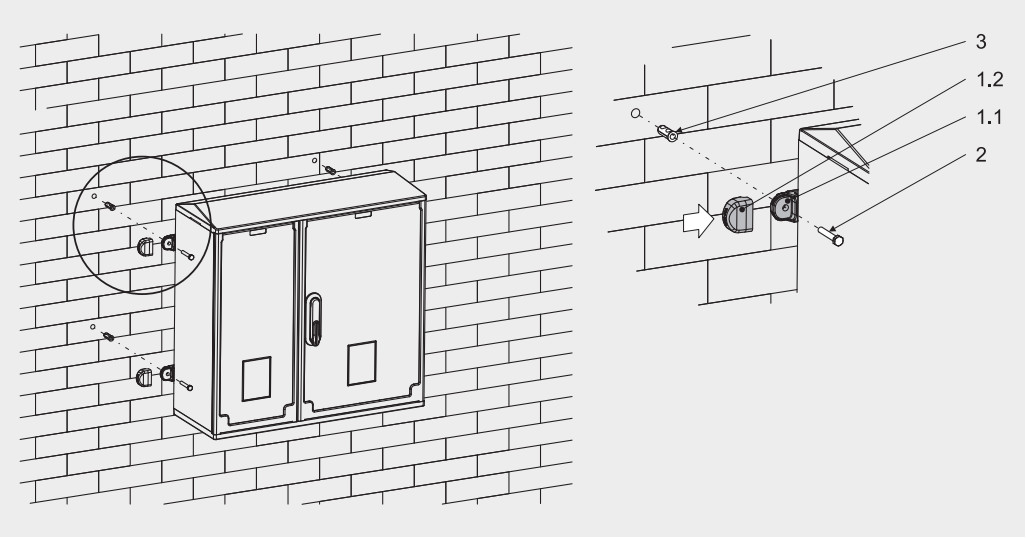

1.1	Körper UMO / UMO body / Корпус кронштейна UMO
1.2	Kappe UMO / UMO hole plug / Заглушка кронштейна UMO
2	Schraube / Screw / Шуруп
3	Expansionsbolzen / Expansion bolt / Распорный дюбель

- **Montageoptionen /**
  Mounting options /
  Варианты установки

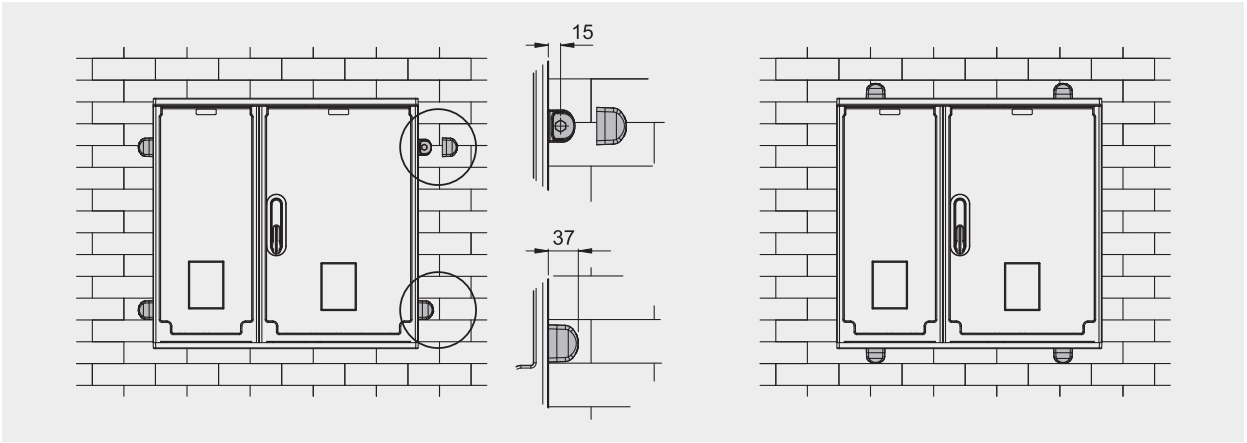

Der Hersteller behält sich das Recht vor, technische Änderungen vorzunehmen / The producer reserves the right to introduce technical modifications / Изготовитель оставляет за собой право внедрения технических изменений

Der Hersteller behält sich das Recht vor, technische Änderungen vorzunehmen / The producer reserves the right to introduce technical modifications / Изготовитель оставляет за собой право внедрения технических изменений

Tragfähigkeit / Load-carrying ability / Несущая способность кронштейнов

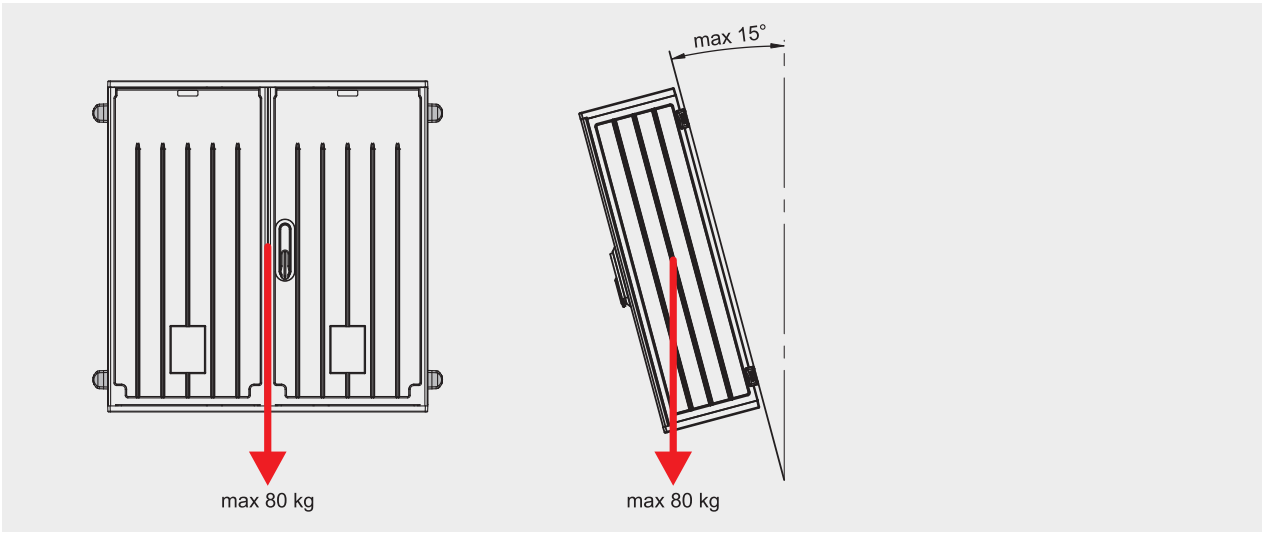

! *Das maximale Gewicht für einen Schrank mit Ausstattung, der mit 4 UMO Haltern montiert werden kann, beträgt* ***80 kg***
The maximum weight of the enclosure with equipment installed on 4 UMO holders: ***80 kg***
Максимальный вес корпуса с оборудованием, установленного на 4-х кронштейнах UMO: ***80 кг***

! *Maximale Neigung des Schränkes von Vertikale:* ***15°***
Permissible deviation from vertical: ***15°***
Допустимое вертикальное отклонение: ***15°***

OZB · OZC · KL

Abdeckungssystem
Covers system
Кожухи

>TP (PC)<

- **Seitenabdeckungen**
  Side covers
  Боковые кожухи

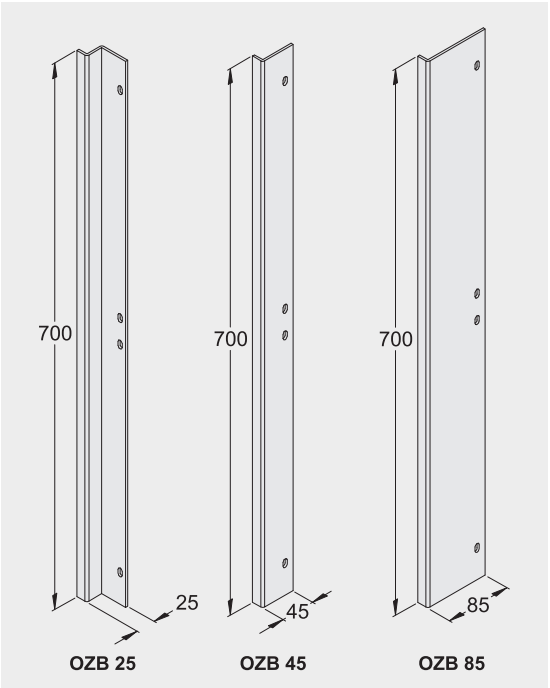

- **Resplatz-Abdeckung**
  Central covers
  Центральные кожухи

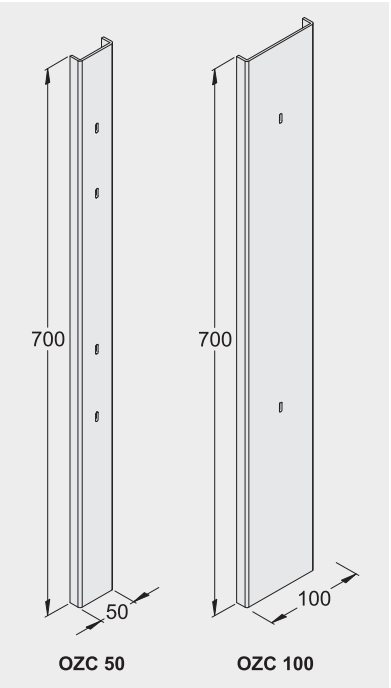

Typ / Type / Тип	Art.-Nr. / Art. no. / № арт.
OZB 25	M784
OZB 45	M785
OZB 85	M787
OZC 50	M786
OZC 100	M788

- **Befestigungsdübel aus Kunststoff* /** Stakes to fix central covers* / **Стойки для установки центрального кожуха***

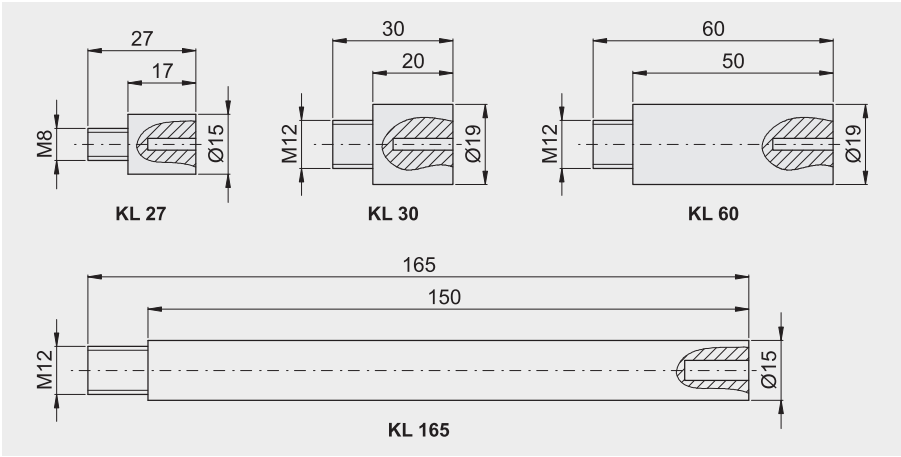

>TP (PP 6)<

* *Jeder Dübel ist mit einer Schraube ausgestattet*
Each stake has a screw
Комплект: стойка + винт

Typ / Type / Тип	Art.-Nr. / Art. no. / № арт.
KL 27	923 2708
KL 30	923 3012
KL 60	923 6012

- **Ausstattungs-Sets der Seitenabdeckungen und Verstärkungselemente für die dazugehörigen Gehäuse-Typen**
  Set of side covers and fixing elements for particular types of cabinets
  Комплект боковых кожухов и креплений для различных типов корпусов

Szerokość obudowy / Width of cabinet / Ширина корпуса	Typ osłony bocznej / Side cover type / Тип бокового кожуха			Uchwyt kątowy **UMK** / Angle holder **UMK** Уголок **UMK**	Śruba + nakrętka / Screw + nut / Винт + гайка	Art.-Nr. / Art. no. / № арт.
	OZB 25	**OZB 45**	**OZB 85**			
cm	szt. / pcs / шт.	szt. / pcs / шт.	szt. / pcs / шт.	szt. / pcs / шт.	szt. / pcs / шт.	
26	-	-	-	-	-	
40	2	-	-	-	4	921 4080
53	-	1	-	2	-	921 5380
66	1	-	1	2	2	921 6680
80	2	-	-	-	4	921 8080
93	2	-	-	-	4	921 0980
106	2	-	-	-	4	921 9080

- **Beispiele für verschiedene Kombinationen /** Configuration examples / **Пример установки**

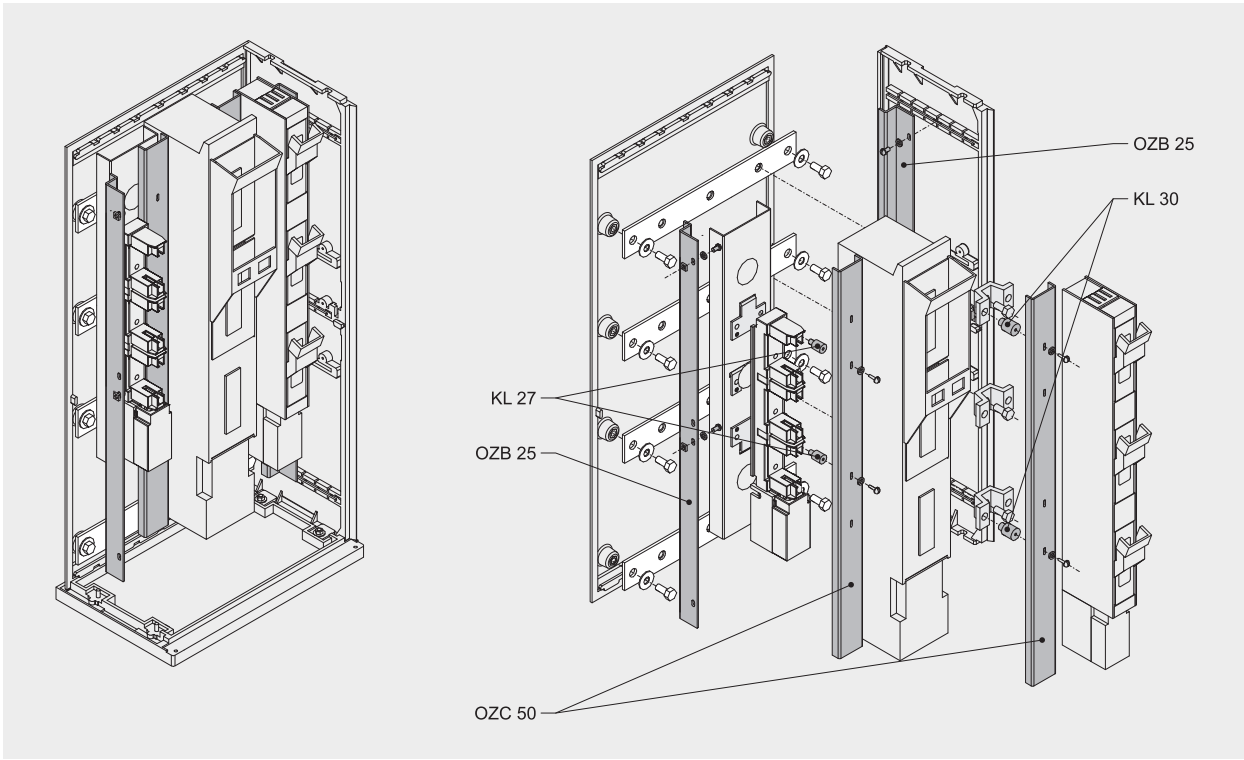

Der Hersteller behält sich das Recht vor, technische Änderungen vorzunehmen / The producer reserves the right to introduce technical modifications / Изготовитель оставляет за собой право внедрения технических изменений

Der Hersteller behält sich das Recht vor, technische Änderungen vorzunehmen / The producer reserves the right to introduce technical modifications / Изготовитель оставляет за собой право внедрения технических изменений

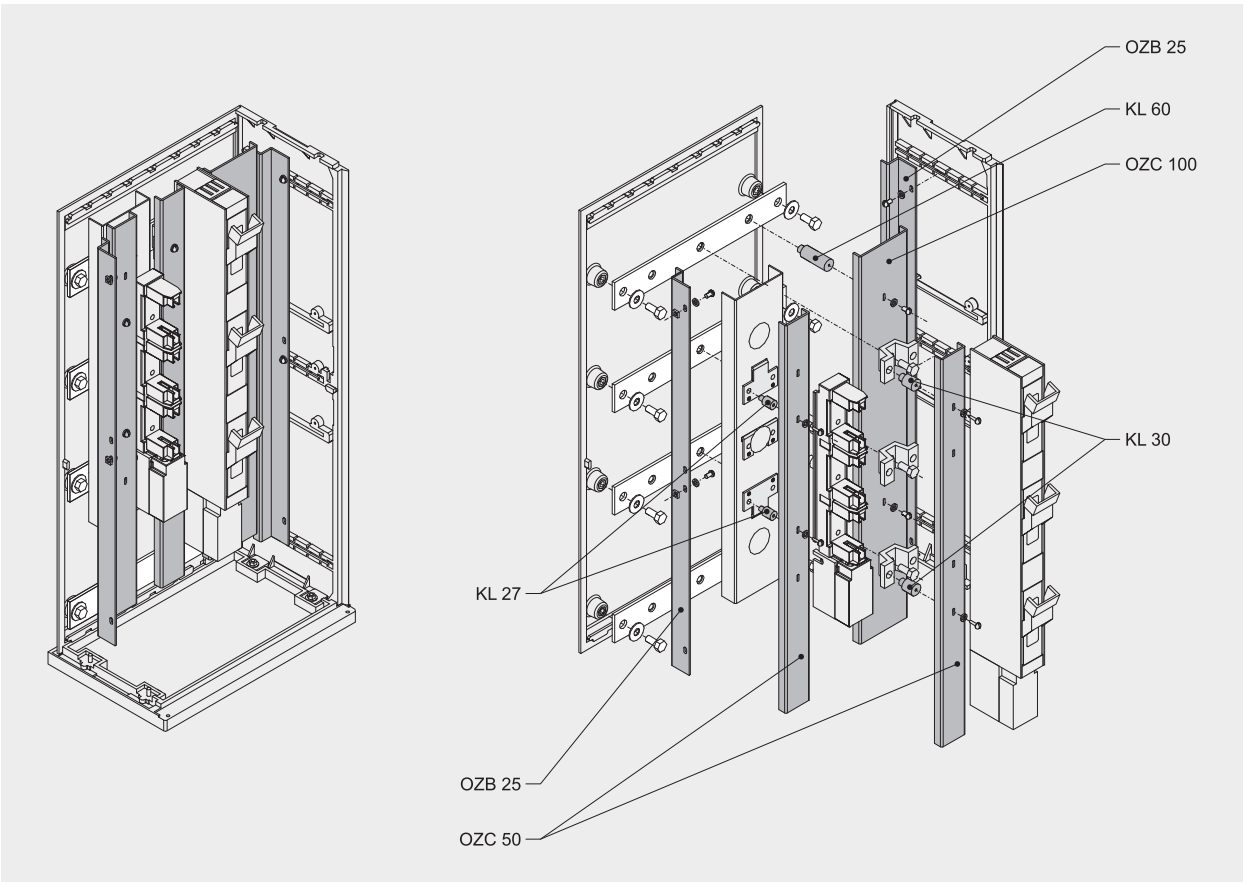

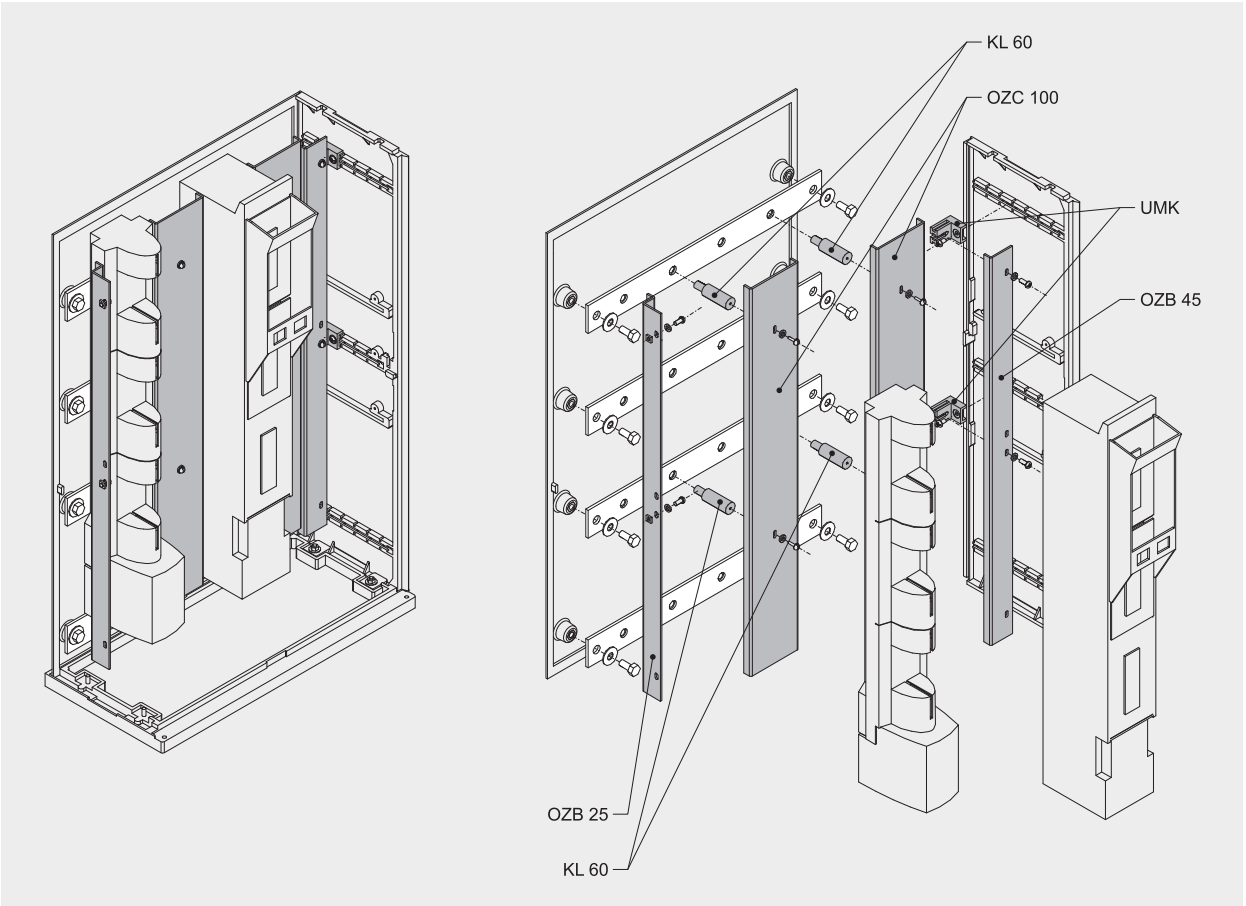

LZV-Leiste
LZV adapters
Силовая колодка LZV

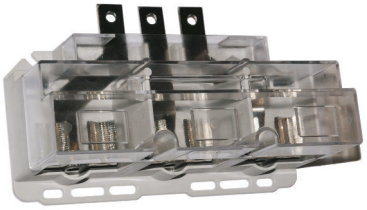

- **Leiste für Anschluß von Geräten Gr. 000, 00, 1, 2**
  Adapter designed for apparatus connection of groups: 000, 00, 1, 2
  Колодка адаптированная под устройства с габаритами 000, 00, 1, 2

>DP (UP+GF)<

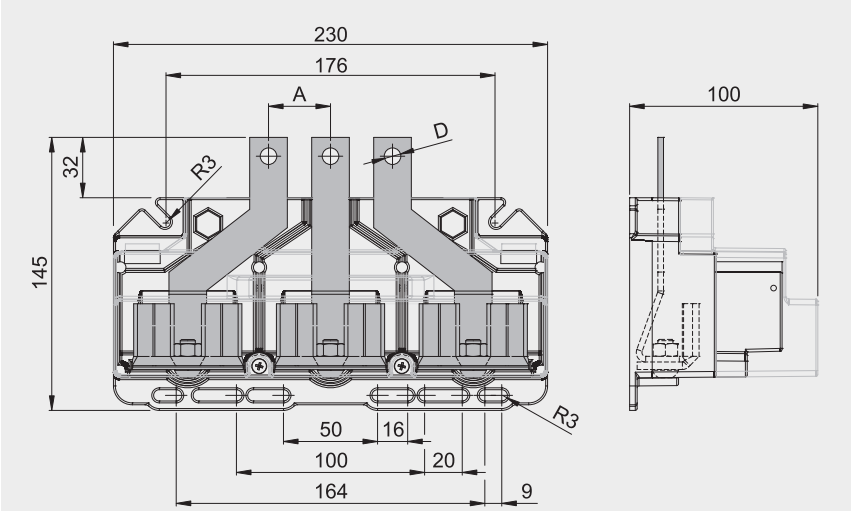

Typ / Type / Тип	A	D	Art.-Nr. / Art. no. / № арт.
LZV - 000 / 400A	25	Ø8,5	932 0199
LZV - 00 / 400A	33	Ø8,5	932 0299
LZV - 1 / 400A	57	Ø10,5	932 0399
LZV - 2 / 400A	65	Ø10,5	932 0499

! *Maximaler Kabelquerschnitt: 240 mm² / Maximal cable section: 240 mm² / Максимальное сечение кабеля: 240 mm²*

- **Leiste für Anschluß von Geräten mit Kabel**
  Adapter designed for apparatus connection via cables
  Колодка предназначенная для подключения устройств посредством кабелей

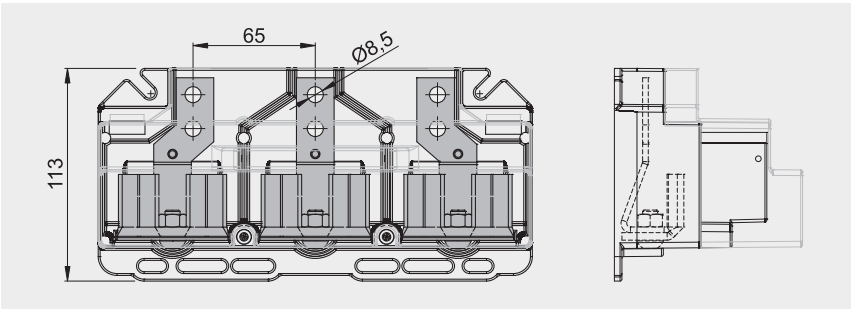

Typ / Type / Тип	Art.-Nr. / Art. no. / № арт.
LZV - L / 400A	932 0599

! *Maximaler Kabelquerschnitt: 240 mm² / Maximal cable section: 240 mm² / Максимальное сечение кабеля: 240 mm²*

Der Hersteller behält sich das Recht vor, technische Änderungen vorzunehmen / The producer reserves the right to introduce technical modifications / Изготовитель оставляет за собой право внедрения технических изменений

Der Hersteller behält sich das Recht vor, technische Änderungen vorzunehmen / The producer reserves the right to introduce technical modifications / Изготовитель оставляет за собой право внедрения технических изменений

RL

Dichtungsstützen
Glands
Кабельные вводы

>TP (PS)<

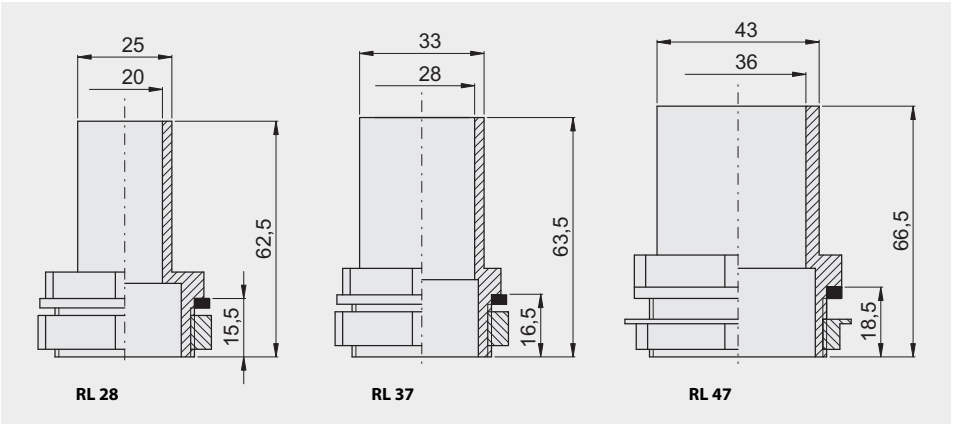

Typ / Type / Тип	Art.-Nr. / Art. no. / № арт.
RL 28	911 2800
RL 37	911 3700
RL 47	911 4700

- **Beispiel für Anwendung** / Application example / **Пример установки**

KMS · BMS

Stahl-Winkelschienen und Montageplatten
Steel angle bars and assembly sheets
Перфорированные уголки и стальные монтажные пластины

- **Montageplatten** / Assembly sheets / **Монтажные стальные пластины**

BMS

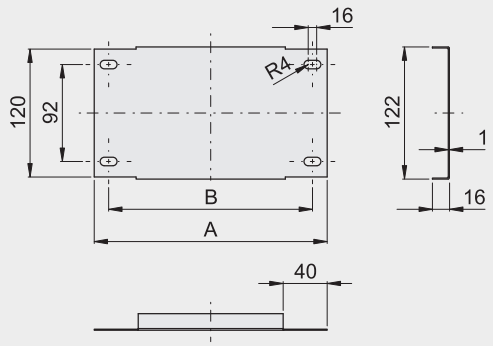

Typ / Type / Тип	A	B	Art.-Nr. / Art. no. / № арт.
BMS 26	225	195	M502
BMS 40	355	235	M503
BMS 53	485	445	M504
BMS 66	615	585	M505
BMS 80	750	720	M506
BMS 106	1000	981	M507

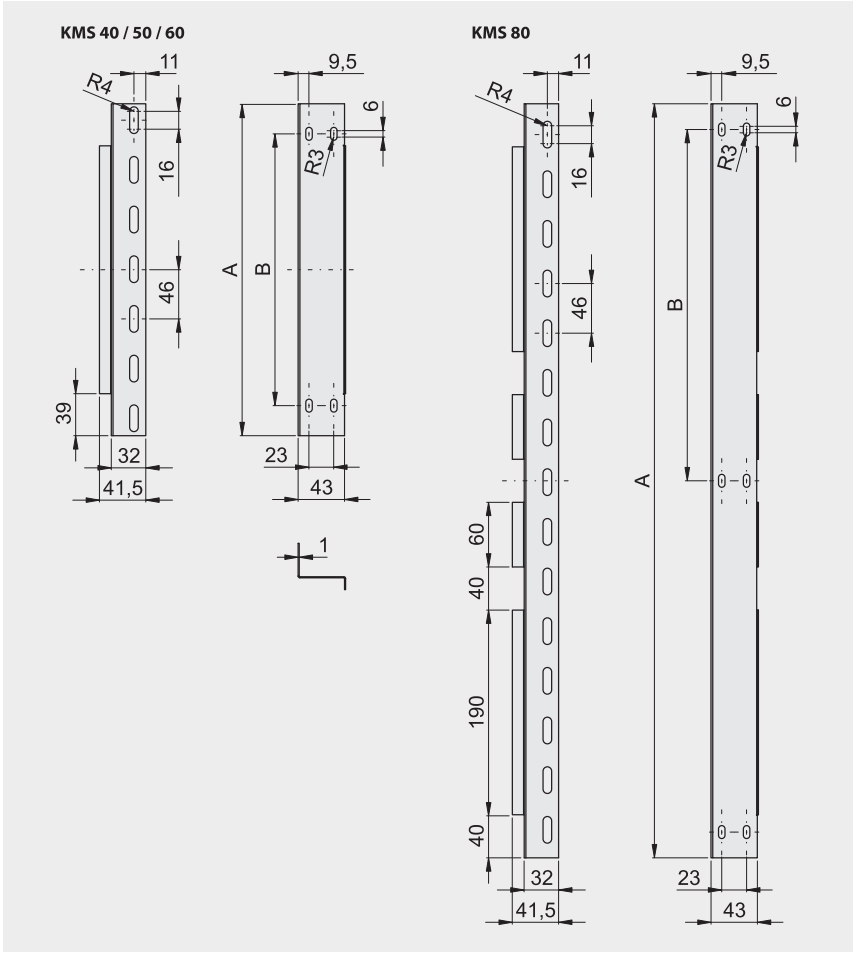

Typ / Type / Тип	A	B	Art.-Nr. / Art. no. / № арт.
KMS 40	308	252	M517
KMS 50	410	353	M518
KMS 60	500	453	M519
KMS 80	700	326	M520

• **Beispiel für Anwendung /** Application examples / **Пример установки**

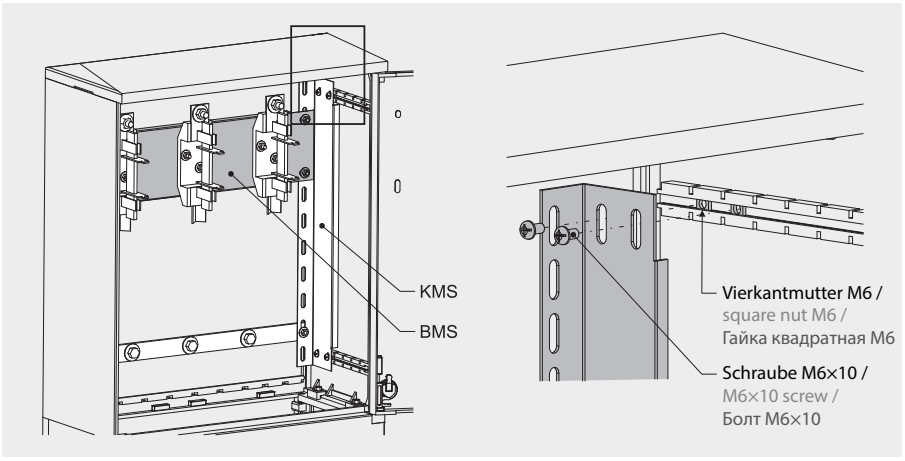

Der Hersteller behält sich das Recht vor, technische Änderungen vorzunehmen / The producer reserves the right to introduce technical modifications / Изготовитель оставляет за собой право внедрения технических изменений

Universal-Blech-Montageplatten
Universal assembly sheets
Универсальные монтажные пластины

- **Universal-Blech-Montageplatten mit Bohrungen für Montage verschiedener Apparaturen /**
  Universal assembly sheets with holes for mount apparatus made by different producers /
  Универсальные монтажные пластины с отверстиями для установки аппаратуры разных производителей

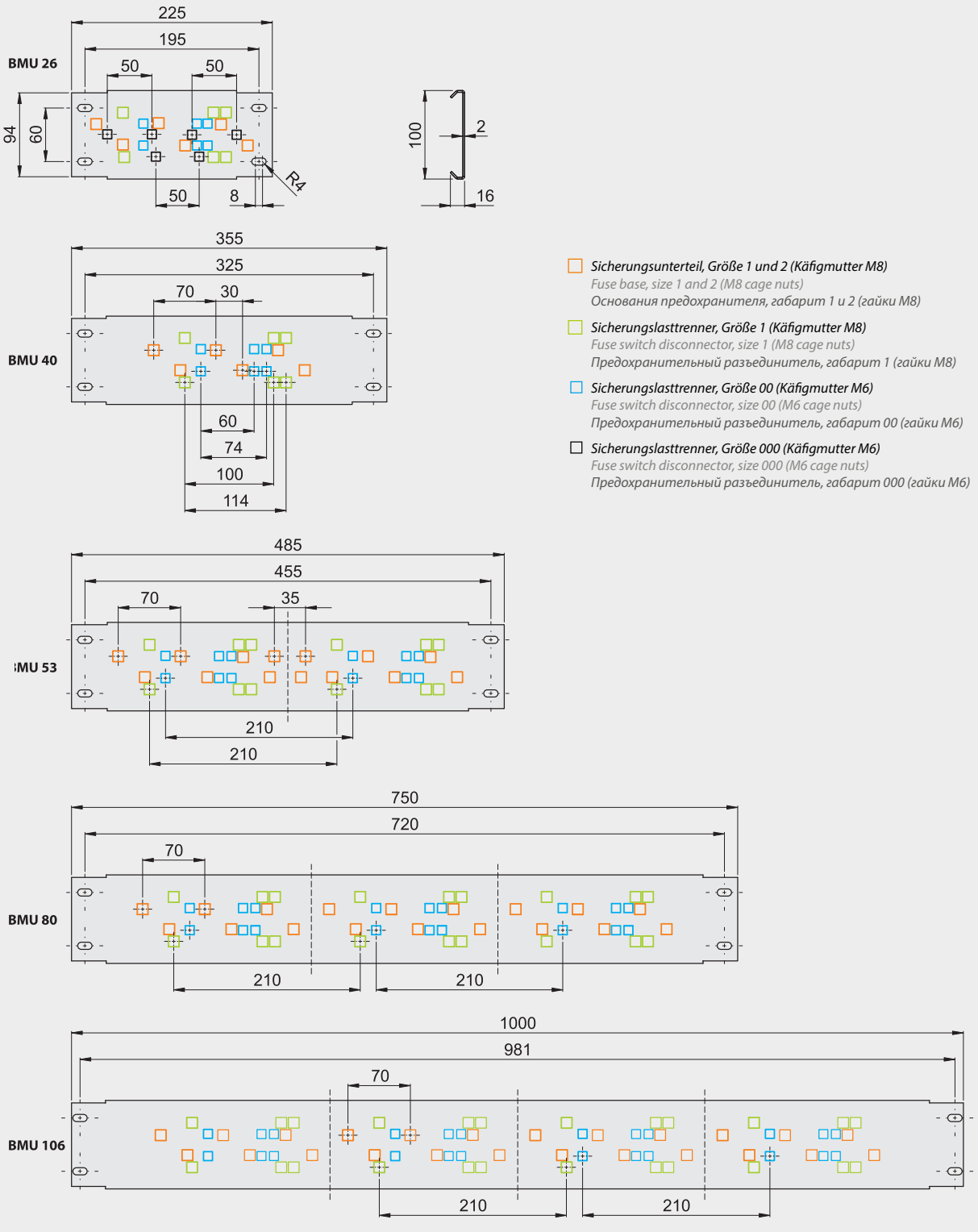

Typ / Type / Тип	Art.-Nr. / Art. no. / № арт.
BMU 26	M508
BMU 40	M509
BMU 53	M510
BMU 80	M511
BMU 106	M942

Der Hersteller behält sich das Recht vor, technische Änderungen vorzunehmen / The producer reserves the right to introduce technical modifications / Изготовитель оставляет за собой право внедрения технических изменений

• **Beispiel für Anwendung** / Application example / **Пример установки**

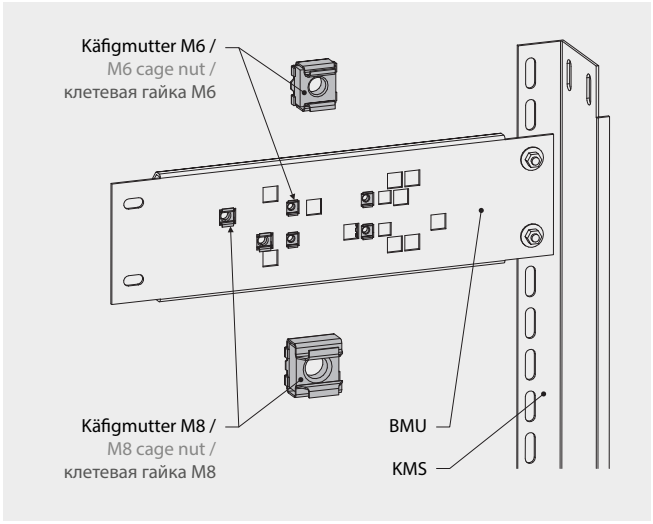

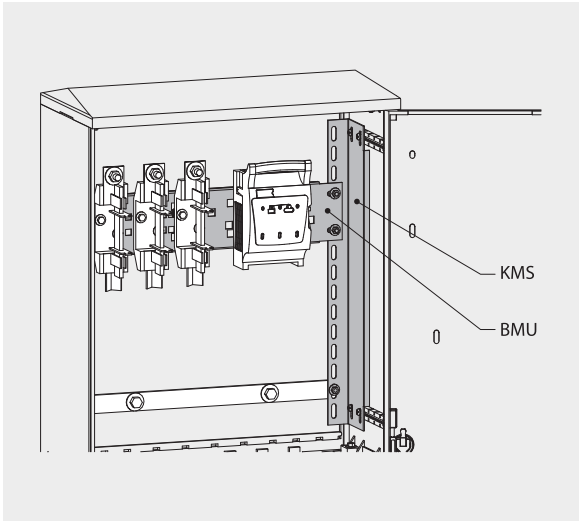

NKK

Käfigmuttern
Cage nuts
Клетевые гайки

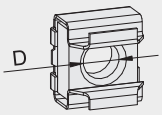

Typ / Type / Тип	D	Art.-Nr. / Art. no. / № арт.
NKK 6	M6	926 1006
NKK 8	M8	926 1008

! *Комплект: 100 шт.*
Delivered in 100 pcs pack
Empaquetado por 100 unidades

RS • RW • EL • ED

Schlösser
Locks
Замки

RS 400

RS 400U

RS 420

RS 420U

RW 300

EL 18

ED 125

>TP (PA 6)<

Typ / Type / Тип	Art.-Nr. / Art. no. / № арт.
RS 400	905 0001
RS 400U	905 0002
RS420	905 0003
RS 420U	905 0004
RW 300	905 0005
EL 18	926 0006
ED 125	905 0007

Der Hersteller behält sich das Recht vor, technische Änderungen vorzunehmen / The producer reserves the right to introduce technical modifications / Изготовитель оставляет за собой право внедрения технических изменений

WRS · WRH

Profilhalbzylinder
Locking cylinders
Сердцевины замков

- **Endbolzen-Formen / Pin end shape / Формы сердцевин**

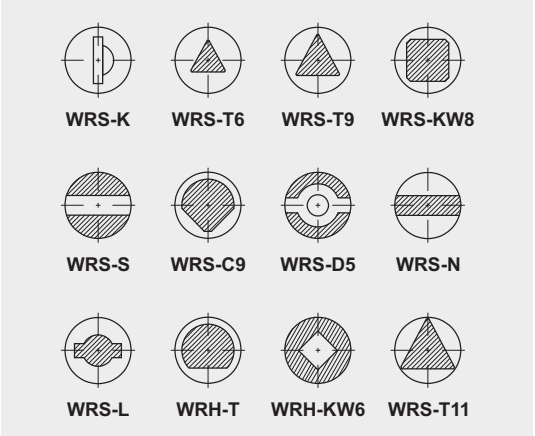

Typ / Type / Тип	Art.-Nr. / Art. no. / № арт.
WRS-K	918 0001
WRS-T6	918 0002
WRS-T9	918 0003
WRS-KW8	918 0004
WRS-S	918 0005
WRS-C9	918 0006
WRS-D5	918 0007
WRS-N	918 0008
WRS-L	918 0009
WRH-T	918 0010
WRH-KW6	918 0011
WRS-T11	918 0012

DR · W · WE · WS · WPO

Revisionstüren, Sichtfenster
Control doors, view glasses
Смотровые окна, ревизионные дверцы

- **Revisionstür mit Schloss /**
  Control door equipped with lock /
  Ревизионные дверцы укомплектованые замком

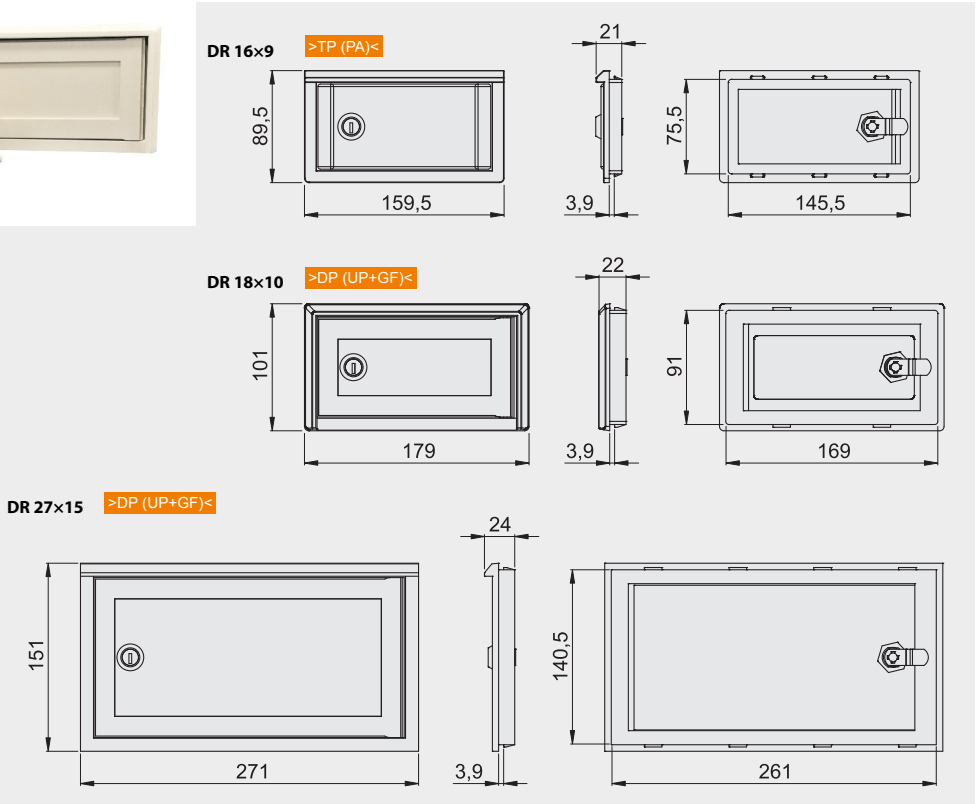

Typ / Type / Тип	Art.-Nr. / Art. no. / № арт.
DR 16×9	908 1609
DR 18×10	908 1810
DR 27×15	908 2715

Der Hersteller behält sich das Recht vor, technische Änderungen vorzunehmen / The producer reserves the right to introduce technical modifications / Изготовитель оставляет за собой право внедрения технических изменений

W 89
>TP (PC)<

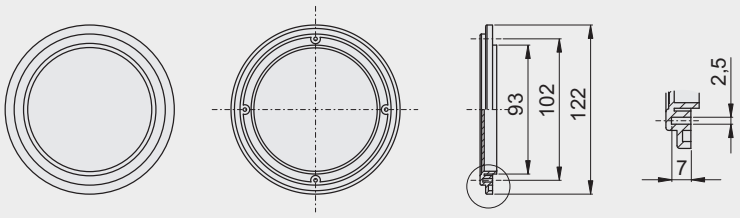

WE 107
>TP (PC)<

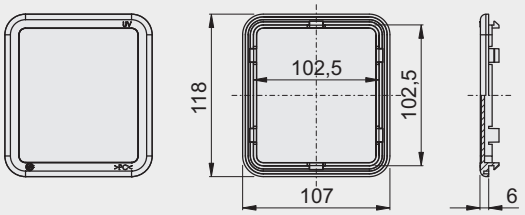

WS 95
>TP (PC)<

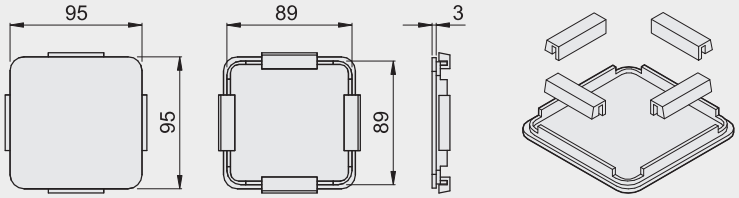

WS 195
>TP (PC)<

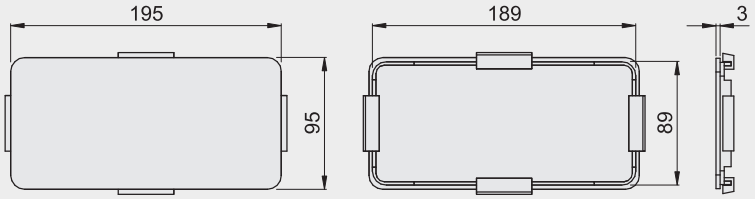

WPO 112

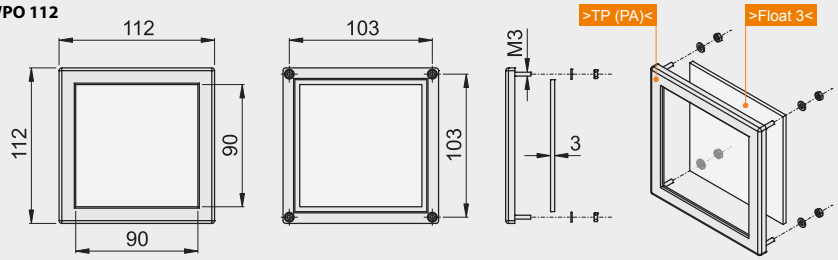

Typ / Type / Тип	Art.-Nr. / Art. no. / № арт.
W 89	907 0006
WE 107	907 1011
WS 95	907 0909
WS 195	907 1919
WPO 112	907 1212

Der Hersteller behält sich das Recht vor, technische Änderungen vorzunehmen / The producer reserves the right to introduce technical modifications / Изготовитель оставляет за собой право внедрения технических изменений

Der Hersteller behält sich das Recht vor, technische Änderungen vorzunehmen / The producer reserves the right to introduce technical modifications / Изготовитель оставляет за собой право внедрения технических изменений

D · HH

Isolierstützer
Insulators
Изоляторы

>DP (UP+GF)<

D

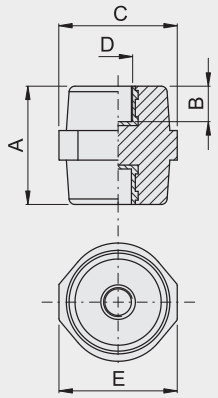

HH

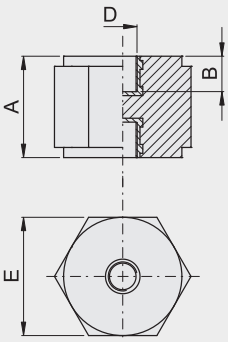

Typ / Type / Тип	U_N (AC/DC)	A	B	C	D	E	Art.-Nr. / Art. no. / № арт.
D625	400 / 500	25	7	16	M6	21	929 7003
D630	600 / 750	30	7	25	M6	31	929 7008
D830	600 / 750	30	9	26	M8	33	929 7004
D835	600 / 750	35	9	28	M8	32	929 7005
D1035	600 / 750	35	9	26	M10	32	929 7009
D840	1000 / 1200	40	12	31	M8	39	929 7006
D1040	1000 / 1200	40	12	31	M10	39	929 7010
D1045	1000 / 1200	45	12	32	M10	41	929 7011
D1050	1200 / 1500	50	17	36	M10	48	929 7012
D1250	1200 / 1500	50	17	36	M12	48	929 7013
D851E	1000 / 1200	51	17	27	M8	35	929 7007
D1260	1500 / 1800	60	17	38	M12	52	929 7014
D1065	1500 / 1800	65	22	41	M10	55	929 7015
D1265	1500 / 1800	65	22	41	M12	55	929 7016
35HH830	600 / 750	30	9	-	M8	35	929 7017

U_N - Nennspannung (V) / Rated voltage (V) / Номинальное напряжение (В)

T · TLE

Zählertafel
Counter plates
Панели для счётчиков

>TP (ABS)<

T-3F

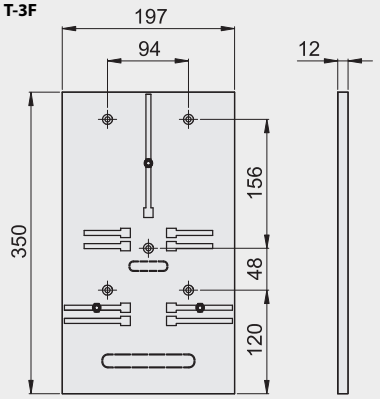

TLE-3F

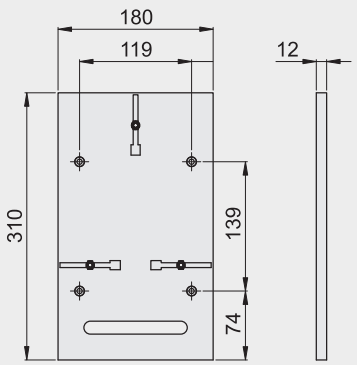

T-1F

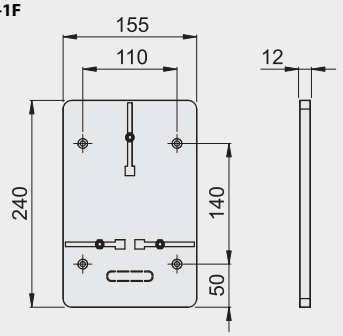

Typ / Type / Тип	Art.-Nr. / Art. no. / № арт.
T-3F	929 7001
T-1F	929 7002
TLE-3F	929 9002

Montageplatten
Mounting plates
Монтажные панели

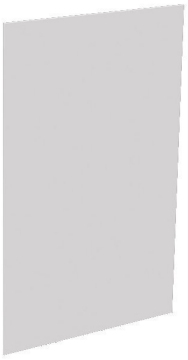

PMPN / PMV

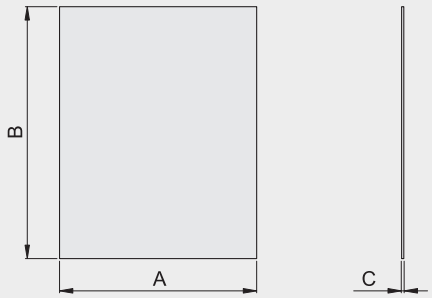

- **Polyester-Montageplatten (PMPN) Glasfaser-verstärkt**
  Mounting plates (PMPN) made of glass fibre reinforced polyester
  Монтажные панели (PMPN) из полиэстера, армированного стекловолокном

X×Y	Typ / Type / Тип	A	B	C	Art.-Nr. / Art. no. / № арт.
26×40	PMPN 23×36×4	230	360	4	904 2340
26×60	PMPN 23×56×4	230	560	4	904 2540
26×80	PMPN 23×76×4	230	760	4	904 2740
40×40	PMPN 36×36×4	360	360	4	904 3340
40×50	PMPN 36×46×4	360	460	4	904 3440
40×60	PMPN 36×56×4	360	560	4	904 3540
40×80	PMPN 36×76×4	360	760	4	904 3740
53×40	PMPN 49×36×4	490	360	4	904 4340
53×60	PMPN 49×56×4	490	560	4	904 4540
53×80	PMPN 49×76×4	490	760	4	904 4740
66×40	PMPN 62×36×4	620	360	4	904 6340
66×60	PMPN 62×56×4	620	560	4	904 6540
66×80	PMPN 62×76×5	620	760	5	904 6750
80×40	PMPN 36×76×4	360	760	4	904 3740
80×50	PMPN 76×46×4	760	460	4	904 7440
80×60	PMPN 76×56×4	760	560	4	904 7540
80×80	PMPN 76×75,5×5	760	755	5	904 7750
106×40	PMPN 102×36×5	1020	360	5	904 9350
106×60	PMPN 102×56×5	1020	560	5	904 9550
>DP (UP+GF)< 106×80	PMPN 102×75,5×5	1020	755	5	904 9750

- **Montageplatte (PMV) aus PVC /** Mounting plates (PMV) made of PVC / **Монтажные панели (PMV) из ПВХ**

X×Y	Typ / Type / Тип	A	B	C	Art.-Nr. / Art. no. / № арт.
26×40	PMV 23×36×3	230	360	3	M790
26×60	PMV 23×56×3	230	560	3	M791
26×80	PMV 23×76×3	230	760	3	M792
40×40	PMV 36×36×3	360	360	3	M794
40×50	PMV 36×46×3	360	460	3	M795
40×60	PMV 36×56×3	360	560	3	M796
40×80	PMV 36×76×3	360	760	3	M797
53×40	PMV 49×36×5	490	360	5	M798
53×60	PMV 49×56×5	490	560	5	M799
53×80	PMV 49×76×6	490	760	6	M800
66×40	PMV 62×36×5	620	360	5	M801
66×60	PMV 62×56×5	620	560	5	M802
66×80	PMV 62×76×6	620	760	6	M803
80×40	PMV 76×36×5	760	360	5	M804
80×50	PMV 76×46×5	760	460	5	M805
80×60	PMV 76×56×6	760	560	6	M806
80×80	PMV 76×75,5×6	760	755	6	M807
106×40	PMV 102×36×6	1020	360	6	M2855
106×60	PMV 102×56×6	1020	560	6	M2856
>TP (PVC)< 106×80	PMV 102×75,5×6	1020	755	6	M2857

X×Y - Größe der Gehäusekammer (cm)
Size of cabinet chamber (cm)
Размер секции корпуса (см)

Der Hersteller behält sich das Recht vor, technische Änderungen vorzunehmen / The producer reserves the right to introduce technical modifications / Изготовитель оставляет за собой право внедрения технических изменений

Der Hersteller behält sich das Recht vor, technische Änderungen vorzunehmen / The producer reserves the right to introduce technical modifications / Изготовитель оставляет за собой право внедрения технических изменений

KD

Schaltplantaschen
Pockets for documents
Карманы для документов

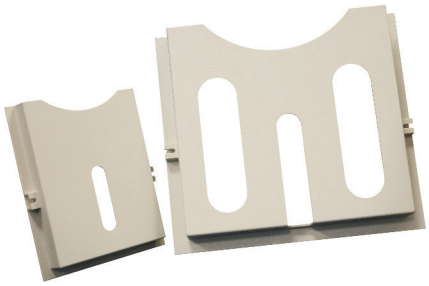

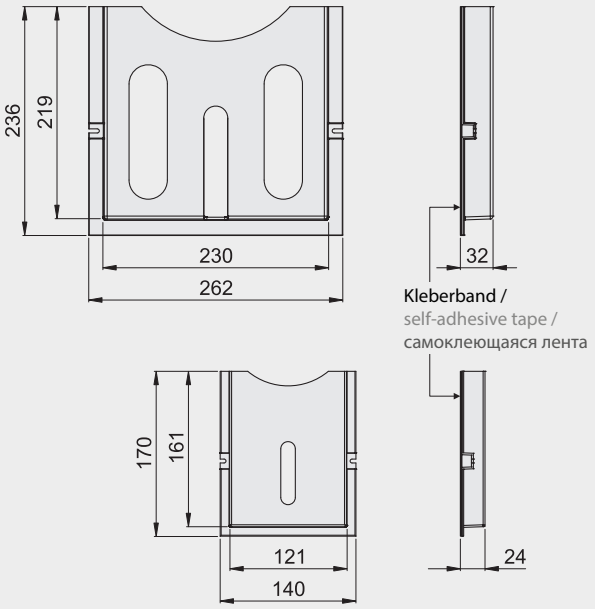

Typ / Type / Тип	Art.-Nr. / Art. no. / № арт.
KD-A6	919 1417
KD-A4	919 2624

- **Beispiel für Anwendung** / Application example / **Пример установки**

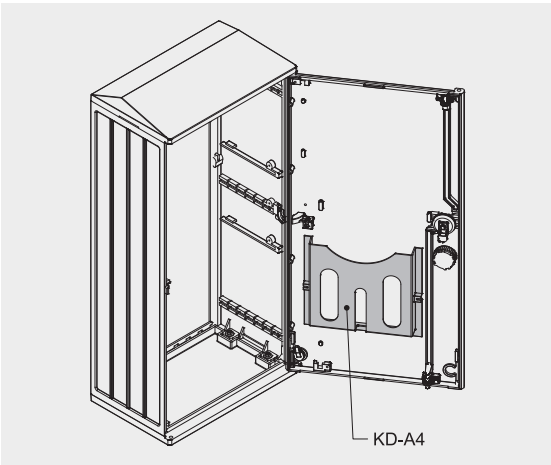

SLU

Belüftung
Ventilation
Вентиляция

>TP (PA 6)< **IP 55**

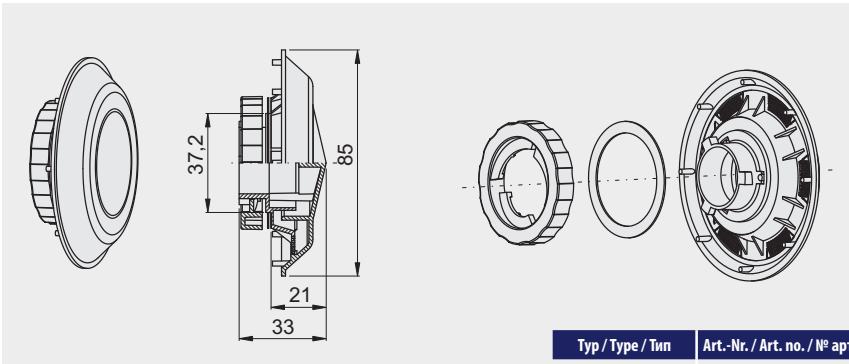

Typ / Type / Тип	Art.-Nr. / Art. no. / № арт.
SLU	930 9001

• **Konstruktion** / Construction / **Конструкция**

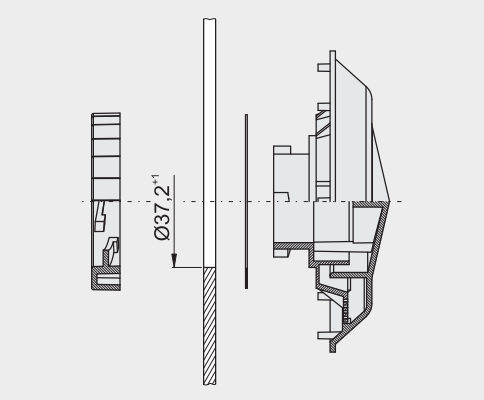

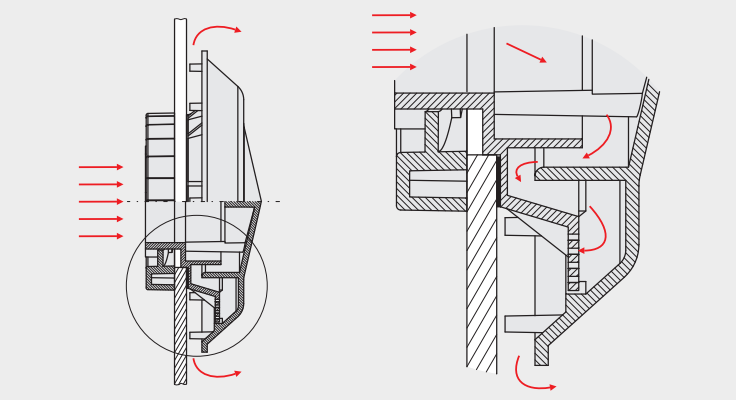

• **Beispiel für Anwendung** / Application example / **Пример установки**

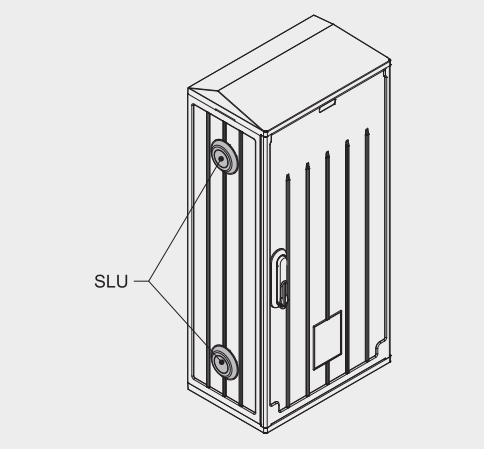

PUK · PUK3 · KO4

Kabelschellen
Cable holders
Зажимы для кабелей

>TP (PA 6)<

PUK

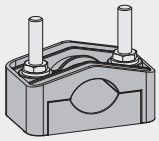

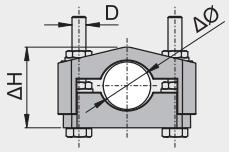

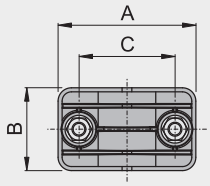

Typ / Type / Тип	A	B	C	D	ΔH	ΔØ	S	Art.-Nr. / Art. no. / № арт.
PUK 15	68	39	45	M8	30-40	16-27	4×50	921 1524
PUK 24	98	59	69	M10	48-62	27-40	4×120	921 2445
PUK 45	127	59	94	M10	67-94	48-75	4×240	921 4570
PUK 65	157	69	120	M10	95-116	65-90	4×300	921 6590

S - Maximaler Kabelquerschnitt (mm²)
Maximal cable section (mm²)
Максимальное сечение кабеля (мм²)

! *Kabelschellen werden ohne Schrauben und Mutter geliefert*
Sets do not contain nuts and bolts
В комплект не входят болты и гайки

Der Hersteller behält sich das Recht vor, technische Änderungen vorzunehmen / The producer reserves the right to introduce technical modifications / Изготовитель оставляет за собой право внедрения технических изменений

Der Hersteller behält sich das Recht vor, technische Änderungen vorzunehmen / The producer reserves the right to introduce technical modifications / Изготовитель оставляет за собой право внедрения технических изменений

PUK3

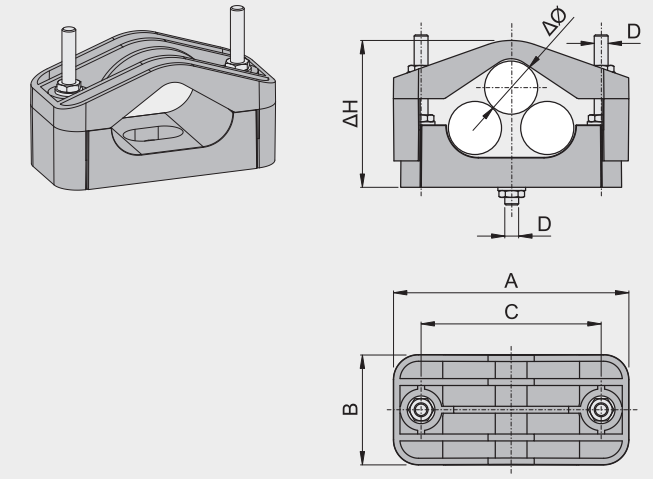

Typ / Type / Тип	A	B	C	D	ΔH	ΔØ	S	Art.-Nr. / Art. no. / № арт.
PUK3 24	150	81	110	M10	75-105	24-32	4×70	931 2436
PUK3 32	172	81	130	M10	86-125	32-47	4×120	931 3247

S - Maximaler Kabelquerschnitt (mm²) / Maximal cable section (mm²) / Максимальное сечение кабеля (мм²)

! *Kabelschellen werden ohne Schrauben und Mutter geliefert*
Sets do not contain nuts and bolts
В комплект не входят болты и гайки

KO4 27

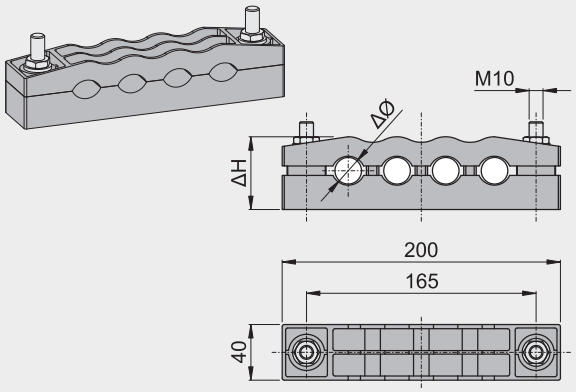

KO4 27M

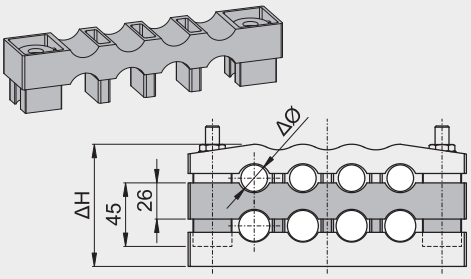

Typ / Type / Тип	ΔH	ΔØ	S	Art.-Nr. / Art. no. / № арт.
KO4 27	45-60	13-27	4×50	931 0427-1
KO4 27M	71-...	13-27	4×50	931 4427-1

S - Maximaler Kabelquerschnitt (mm²)
Maximal cable section (mm²)
Максимальное сечение кабеля (мм²)

! *Kabelschellen werden ohne Schrauben und Mutter geliefert*
Sets do not contain nuts and bolts
В комплект не входят болты и гайки

- **Beispiel für Anwendung / Application example / Пример установки**

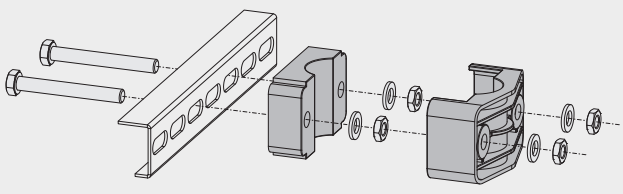

KSR

Stabilisierungsgitter
Stabilizing grids
Стабилизирующие решётки

>TP Recyclate / TP recyclate / TP вторсырьё<

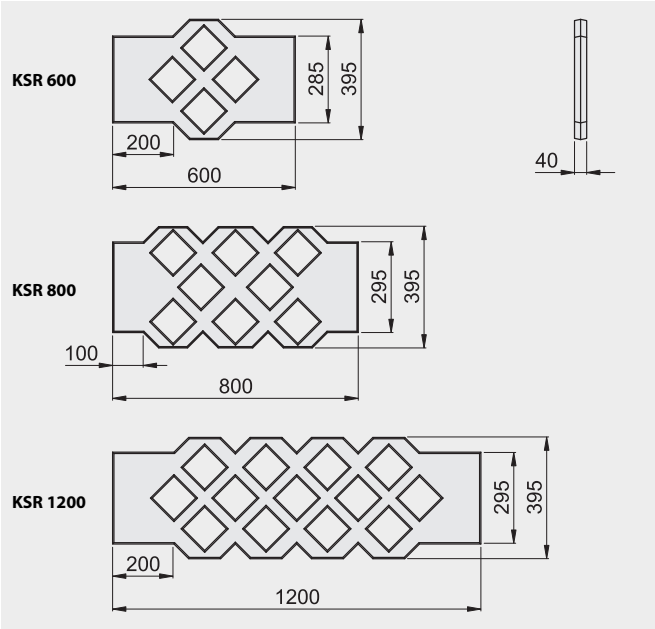

Typ / Type / Тип	Art.-Nr. / Art. no. / № арт.
KSR 600	921 0264
KSR 800	921 0284
KSR 1200	921 0294

• **Beispiel für Anwendung** / Application example / **Пример установки**

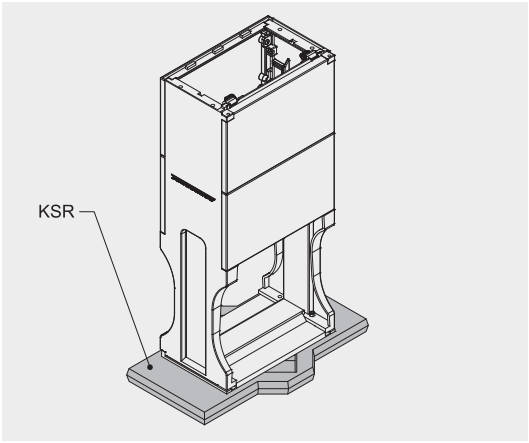

PK

Kabelführung
Cover for cable temporary supply
Ввод для кабелей

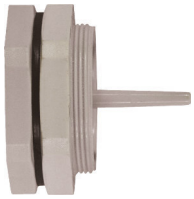

>TP (PS)<

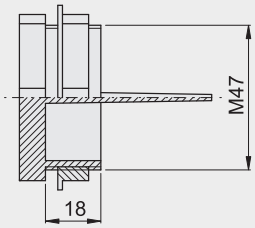

Typ / Type / Тип	Art.-Nr. / Art. no. / № арт.
PK 47	911 4718

Der Hersteller behält sich das Recht vor, technische Änderungen vorzunehmen / The producer reserves the right to introduce technical modifications / Изготовитель оставляет за собой право внедрения технических изменений

Der Hersteller behält sich das Recht vor, technische Änderungen vorzunehmen / The producer reserves the right to introduce technical modifications / Изготовитель оставляет за собой право внедрения технических изменений

• **Beispiel für Anwendung** / Application example / **Пример установки**

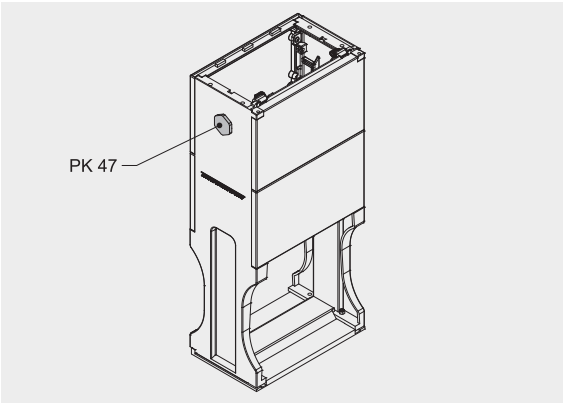

WPF

Sockelfüller
Pedestal filler
Наполнитель фундамента

Sockel-Typ / Pedestal type / Тип фундамента	Füllmenge für Sockel (dm³) / Pedestal filler vol. (dm³) / Объем заполнения фундамента (дм³)
F-26, FW-26	18
F-40, FW-40	27
F-53, FW-53	36,5
F-66, FW-66	45,5
F-80, FW-80	55
F-106, FW-106	73,5
KF-40	36
KF-53	48,5
KF-66	60,5
KF-80	73
KF-106	97,5
FD 00	42
FD 0	54,5
FD 1	72,5
FD 2	103

Typ / Type / Тип	V	Art.-Nr. / Art. no. / № арт.
WPF 25	25	900 0025
WPF 50	50	900 0050

V - Volumen (dm³) / Volume (dm³) / Объем (дм³)

LRS

Renovierungsfarbe für Polyester-Gehäuse
Lacquer to the renovation of polyester cabinets
Восстановительный лак для полиэстеровых корпусов

Typ / Type / Тип	V	Art.-Nr. / Art. no. / № арт.
LRS 400	400	931 0001

V - Volumen (ml) / Volume (ml) / Объем (мл)